STANDARDIZACIJA

Bilten JUGOSLOVENSKOG ZAVODA ZA STANDARDIZACIJU

10

OKTOBAR
1965.
BEOGRAD

Izdavač:

JUGOSLOVENSKI ZAVOD ZA STANDARDIZACIJU
Beograd
Cara Uroša 54

Odgovorni urednik
inž. Slavoljub Vitorović

Štampa:
BEOGRADSKI GRAFIČKI ZAVOD
Beograd

STANDARDIZACIJA

BILTEN JUGOSLOVENSKOG ZAVODA ZA STANDARDIZACIJU

BEOGRAD

OKTOBAR — 1965.

STRANA 1—15

SADRŽAJ

	Strana
Međunarodna standardizactja u oblasti kotrljajnih ležaja	3
Predlog standarda: Standardne frekvencije	4
Predlog standarda: Granično merilo za proveru uspostavljanja kontaka	5
Predlog standarda: Granično merilo za proveru zaštite od slučajnog dodira	6
Predlog standarda: Podnožja za sijalice. Podnožje G 13 sa dva čepa	8
Anotacija predloga standarda iz oblasti:	
— električnog instalacionog materijala i električnih sijalica	9
— proizvodnje droga i lekova	10
— proizvodnje ortopedske protetike	10
— proizvodnje šinskih vozila	11
— građevinarstva	11
Međunarodna standardizacija: primljena dokumentacija	12
Objavljeni jugoslovenski standardi	13

MEĐUNARODNA STANDARDIZACIJA U OBLASTI KOTRLJAJNIH LEŽAJA

ISO/TC4 — Tehnički komitet za kotrljajne ležaje, Međunarodne organizacije za standardizaciju (ISO), održao je svoje X plenarno zasedanje u Hagu, Holandija, od 17. do 21. maja 1965. godine. Prvo zasedanje ovog komiteta održano je bilo u Parizu 1949. godine. Od tada se komitet sastajao otprilike svake druge godine, redom u Njujorku, Geteborgu, Madridu, Beču, Napulju, Berlinu, Turinu i Londonu. Sekretarijat ovog veoma aktivnog komiteta drži Švedska nacionalna organizacija za standardizaciju (Sveriges Standardisierungskommission, Stockholm). Ovaj komitet je do sada doneo 11 međunarodnih preporuka i 19 predloga preporuka, a izdao 486 dokumenata i doneo 351 rezoluciju plenuma.

U ovoj godini, od ukupno 50 zemalja-članica ISO, u ovom komitetu je začlanjeno 18 zemalja kao članovi P (aktivni) i 13 zemalja kao članovi O (posmatrači). Na desetom zasedanju učestvovalo je oko 80 delegata iz 16 zemalja i to: Austrije, Čehoslovačke, Francuske, Holandije, Italije, Japana, Jugoslavije, Nemačke, Mađarske, Poljske, Rumunije, Sjedinjenih Država Amerike, Španije, Švajcarske, Švedske i Velike Britanije.

Komitet se sastoji iz 1 potkomiteta i deset radnih grupa. U toku sedmice koja je prethodila zasedanju, u Hagu su održani sastanci sedam radnih grupa radi proučavanja i pripreme materijala za plenarno zasedanje.

Zasedanje je održano u antičkoj dvorani Rolzaal u Binenhofu, sagrađenom još u XIII veku. Plenarni sastanak je otvorio N. W. Welleman, pomoćnih direktora Nederlands Normalizatie-Instituut-a. Za predsednika zasedanja jednoglasno je izabran M. A. Hoppe. šef-inženjer odeljenja standardizacije SKF, Geteborg, Švedska.

Na početku zasedanja su predstavnici potkomiteta i svih radnih grupa podneli izveštaje plenumu, a svim delegatima su razdeljene rezolucije donete na sastancima potkomiteta i radnih grupa, ukupno 71 rezolucija po raznim tekućim pitanjima.

U toku zasedanja razdeljen je dokumenat sa primedbama Sovjetskog Saveza na pitanja stavljena na dnevni red, pošto sovjetska delegacija nije bila prisutna.

Plenum je doneo 36 novih rezolucija ISO/TC4. Komitet je na ovom zasedanju postigao znatan napredak u pripremanju međunarodnih preporuka za dimenzije, tolerancije i moć nošenja kotrljajnih ležaja za vazduhoplovne konstrukcije, kao i za unutrašnji zazor cilindričnovaljčanih ležaja. Korisni rezultati su dobiveni u pogledu karakteristika od kojih zavisi zamenljivost koničnovaljčanih ležaja. Razlike u praksi u pojedinim zemljama bile su uzrok dugim diskusijama o novijim radovima komiteta, kao što su standardizacija u oblasti igličastih ležaja, ležaja za instrumente i kuglica za kotrljajne ležaje. Za proučavanje tipova ležaja za potrebe poljoprivrednih mašina obrazovana je nova radna grupa. Nastavljen je rad na pripremi terminologije iz oblasti kotrljajnih ležaja. Povodom predloga preporuke o prijemnim uslovima kotrljajnih ležaja za potrebe železnica, čije donošenje traži Međunarodna železnička unija (UIC), razvila se veoma duga diskusija, ali je najzad ipak usvojeno da se sa predlogom postupi prema normalnoj proceduri za predloge ISO-preporuka, uz izmenu da se funkcionisanje ležaja ispituje metodom prema sporazumu između isporučioca i kupca a, osim toga, da se od Saveta ISO pribavi mišljenje da li ovaj predlog potpada u nadležnost Komiteta ISO/TC4.

Kao budući rad predviđa se priprema gabaritnih mera i tolerancija za sve klase kotrljajnih ležaja reda prečnika 7, zatim tolerancija za unutrašnji zazor dvorednih podešljivih kugličnih ležaja, i najzad, metričkih dimenzija i tolerancija za navrtke koje se koriste u primeni kotrljajnih ležaja. Nastaviće se sa proučavanjem vibracija kotrljajnih ležaja u saradnji sa ISO/TC4 108 — Mehanički udari i vibracije.

Na kraju je Komitet izrazio zahvalnost za dugogodišnji doprinos u radu TC4 renomiranom stručnjaku dr A. Palmgrenu, koji odlazi u penziju. Odlučeno je da se iduće zasedanje održi u maju 1967, a da se o mestu sastanka konsultuju zemlje-članice (pozive je komitet dobio od Japana i Mađarske).

DK 621.3.02

Predlog br. 5972	STANDARDNE FREKVENCIJE	J U S N. A2.201

Krajnji rok za dostavljanje primedbi: 1. februar 1966.

Predlog standarda je potpuno u skladu sa preporukom Međunarodne elektrotehničke komisije -IEC-, publikacija 196, *prvo izdanje,* 1965. *god.*

1 Predmet standarda

Standardne frekvencije su frekvencije usvojene za jednofazne i trofazne mreže, za instalacije na brodovima, za električnu vuču naizmeničnom strujom, za alate, za industriju sintetičke svile i za vazduhoplovstvo.
Standard obuhvata frekvencije do 10 000 Hz.

2 Standardne frekvencije

Standardne frekvencije date su u tabeli i izražene u hercima.

Mreže i instalacije na brodovima	Vuča	Alati	Industrija sintetičke svile	Vazduhoplovstvo
50	50	**50**		
		100	100	
		150		
		200		
		250		
		300		
		400		400
		500		
		600		
		750		
		1 000		
		1 200		
		1 500		
		2 000		
		2 400		
		3 000		
		4 000		
		8 000		
		10 000		

Napomene. — 1) Frekvencije dobivene obrtnim agregatima koje pokreću asinhroni motori biće u stvari nešto niže od gornjih vrednosti.
2) Za alate u prvom redu birati vrednosti označene polucrnim brojkama.
3) Standard se ne primenjuje na strujna kola komandnih uređaja na mašinama alatkama ako su ta strujna kola sastavni deo samo jednog zatvorenog sklopa koji pripada jednoj mašini alatki ili kombinaciji takvih mašina.

DK 621.326.62

Predlog br. 5973	GRANIČNO MERILO ZA PROVERU USPOSTAVLJANJA KONTAKTA za sijalice sa podnožjem E 14 Glavne mere	J U S N.L1.075

Krajnji rok za dostavljanje primedbi: 1. februar 1966.

Ovaj standard je u skladu sa preporukom Međunarodne elektrotehničke komisije (IEC), publikacija 61 A, *izdanje* 1965. *god., standardni list* 7006—54—1.

1 Predmet standarda

1.1 Ovaj standard propisuje glavne mere graničnog merila, kao i način proveravanja pravilnog uspostavljanja kontakta gotovih sijalica sa podnožjem E 14 u standardnom grlu E 14.

1.2 Standard ne propisuje oblik samog graničnog merila, već samo oblike površina i mere koje obezbeđuju zamenljivost svih sijalica sa podnožjem E 14 u standardnom grlu.

2 Mere i tolerancije

Glavne mere graničnog merila, označene na slici, i njihove tolerancije, propisane su u tabeli.
Na slici je granično merilo prikazano u položaju ispitivanja, tj. kada je sijalica stavljena u merilo. U normalnom položaju bez umetnute sijalice donja površina klipa (označena sa W) nalaziće se iznad donje ravni graničnog merila (označene sa V).

3 Proveravanje

Smatra se da je zadovoljen zahtev o zamenljivosti sijalica u pogledu pravilnog uspostavljanja kontakta prema JUS N.L1.003 i da je gotova sijalica u pogledu stavljanja u grlo E 14 ispravna ako sijalica ulazi u granično merilo do te mere da se donja površina klipa (W) izjednači sa donjom površinom merila (V) ili da je pređe.

Napomena. — Radi lakšeg utvrđivanja da li je donja površina klipa (W) izjednačena sa donjom površinom merila (V) ili je prelazi, granično merilo se može snabdeti podesnim uređajem za signalizaciju (signalnom sijalicom ili slično).

(Slika)

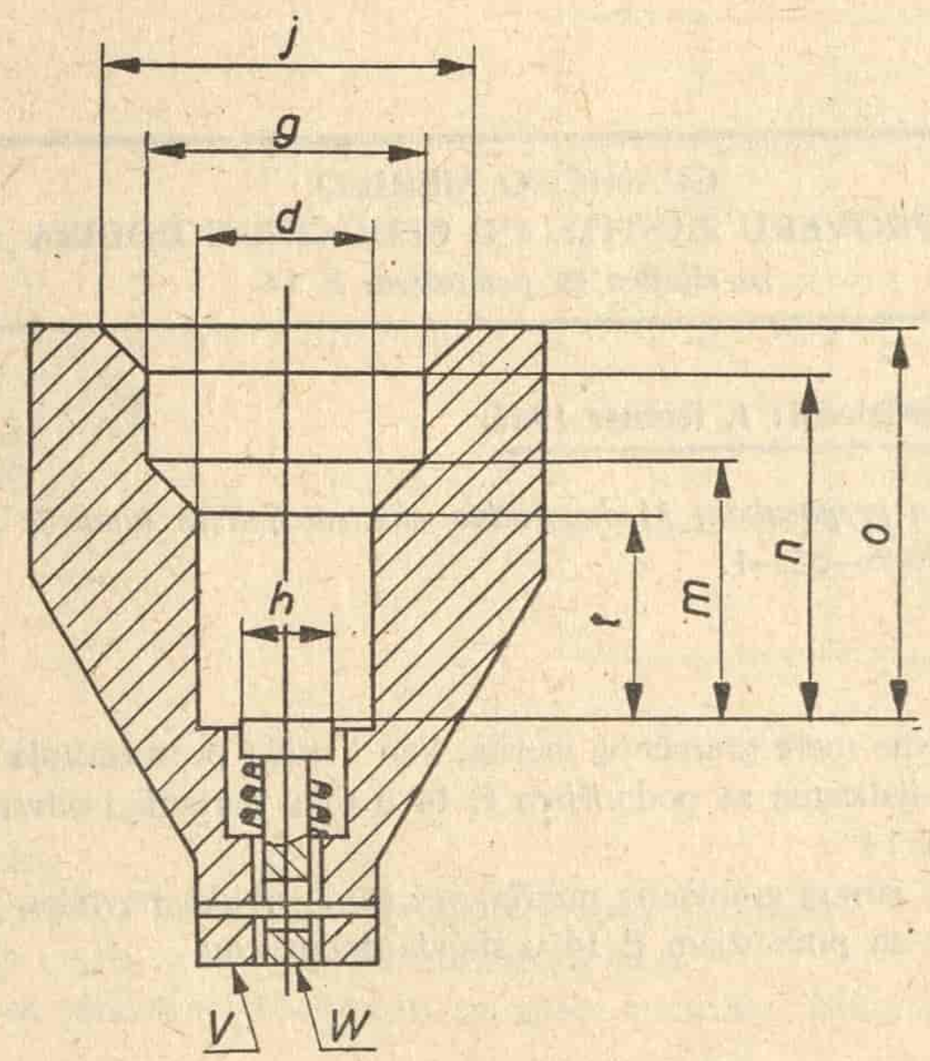

Mere u mm

Kota	Mera	Tolerancija
d	13,97	+0 —0.02
g	22	+0 —0,02
h	7,5	±0,1
j	29	+0 —0,02
m	20,02	+0,02 —0
n	27,15	+0,02 —0
o	30,65	+0,01 —0
t	16	+0,03 —0

Veza sa drugim standardima:
JUS N.E3.005 — Grlo za sijalice sa navojem. Tehnički propisi za izradu
JUS N.L0.002 — Podnožja i grla za sijalice. Sistem označavanja
JUS N.L1.003 — Sijalice sa vlaknom od volframa za opštu upotrebu· Tehnički propisi i ispitivanja

DK 621.326.62

Predlog br. 5974	GRANIČNO MERILO ZA PROVERU ZAŠTITE OD SLUČAJNOG DODIRA za sijalice sa podnožjem E 14	J U S N. L1. 080

Krajnji rok za dostavljanje primedbi: 1. februar 1966.

Ovaj standard je u skladu sa preporukom Međunarodne elektrotehničke komisije (IEC), publikacija 61 *A, izdanje* 1965. *god., standardni list* 7006—55—1.

1 Predmet standarda

1.1 Ovaj standard propisuje glavne mere graničnog merila, kao i način proveravanja zaštite od slučajnog dodira delova pod naponom na gotovim sijalicama sa podnožjem E 14 u toku uvrtanja i odvrtanja sijalice, kao i potpuno uvrnute sijalice u standardno grlo E 14

1.2 Standard ne propisuje oblik samog graničnog merila, već samo oblike površina i mere koje obezbeđuju zaštitu od slučajnog dodira svih sijalica sa podnožjem E 14 u standardnom grlu.

2 Mere i tolerancije

Glavne mere graničnog merila, označene na slici, i njihove tolerancije, propisane su u tabeli.
Na slici je granično merilo prikazano u položaju ispitivanja, tj. kada je sijalica stavljena u merilo. U normalnom položaju, bez umetnute sijalice, donja površina klipa sa oprugom (označena sa W) nalaziće se iznad donje ravni graničnog merila (označene sa V).

3 Proveravanje

Smatra se da je zadovoljen zahtev o zaštiti od slučajnog dodira delova pod naponom prema JUS N.L1.003 i da su oblik i mere gotove sijalice u pogledu ovoga zahteva pravilni ako donja površina klipa (W) ne prelazi donju ravan merila (V) kada se sijalica ugura u merilo koliko god je to moguće.

Napomena. — Radi lakšeg utvrđivanja da li donja površina klipa (W) ne prelazi donju ravan merila (V), granično merilo se može snabdeti uređajem za signalizaciju (signalna sijalica ili slično).

(Slika)

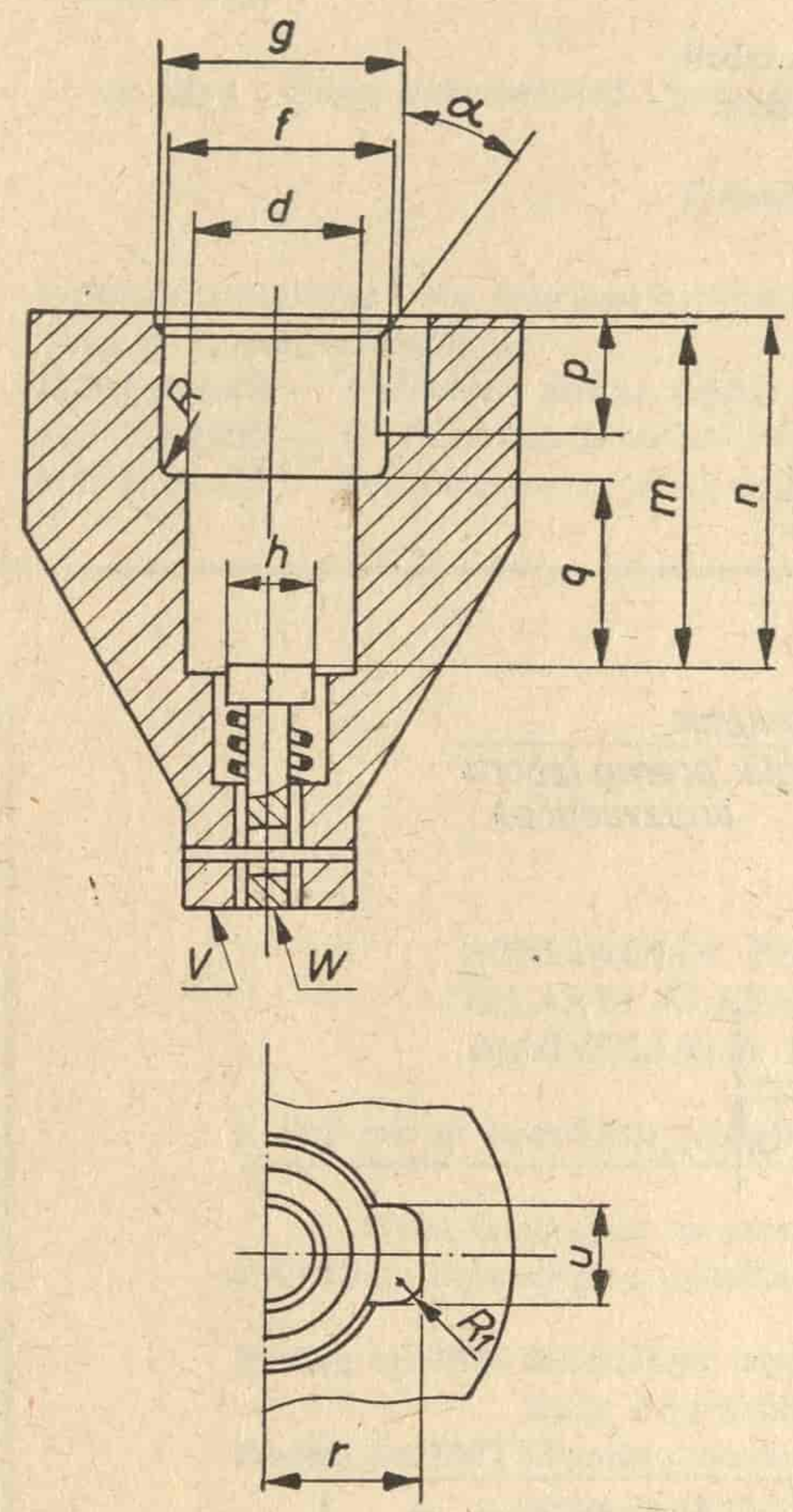

Mere u mm

Kota	Mera	Tolerancija
d	13,97	+0,02 −0
f	18,1	+0,05 −0
g	19	+0,02 −0
h	7,5	±0,1
m	27,5	±0,1
n	28,5	+0 −0,02
p	10	±0,1
q	15	+0 −0,1
r	≈ 12,5	
u	8	±0,1
R	< 0,5	
R_1	2,5	+0,5 −0
α	35°	±30'

Veza sa drugim standardima:

JUS N.E3.005 — Grlo za sijalice sa navojem. Tehnički propisi za izradu

JUS N.L0.002 — Podnožja i grla za sijalice. Sistem označavanja

JUS N.L1.003 — Sijalice sa vlaknom od volframa za opštu upotrebu. Tehnički propisi i ispitivanja

DK 621.327.43.

Predlog br. 5975	Podnožja za sijalice PODNOŽJE G13 SA DVA ČEPA Glavne mere	J U S N. L4. 055

Krajnji rok za dostavljanje primedbi: 1. februar 1966.

Ovim standardom zamenjuje se JUS N.L4.005, izdanje 1956. god. i njime se mere i tolerancije usklađuju sa promenama u međunarodnim preporukama.
Ovaj standard je u skladu sa preporukom Međunarodne elektrotehničke komisije (IEC), publikacija 61 A, izdanje 1965. godine, standardni list 7004—51—2.

Predmet standarda

Ovaj standard propisuju glavne mere i označavanje podnožja G13 sa dva čepa koja se upotrebljavaju u proizvodnji fluorescentnih cevi za opštu upotrebu.

2 Glavne mere i tolerancije

2.1 Glavne mere i tolerancije, prikazane na slici, propisane su u tabeli.
Slikom se ne propisuje oblik podnožja, već samo obavezne mere.

(Slika)

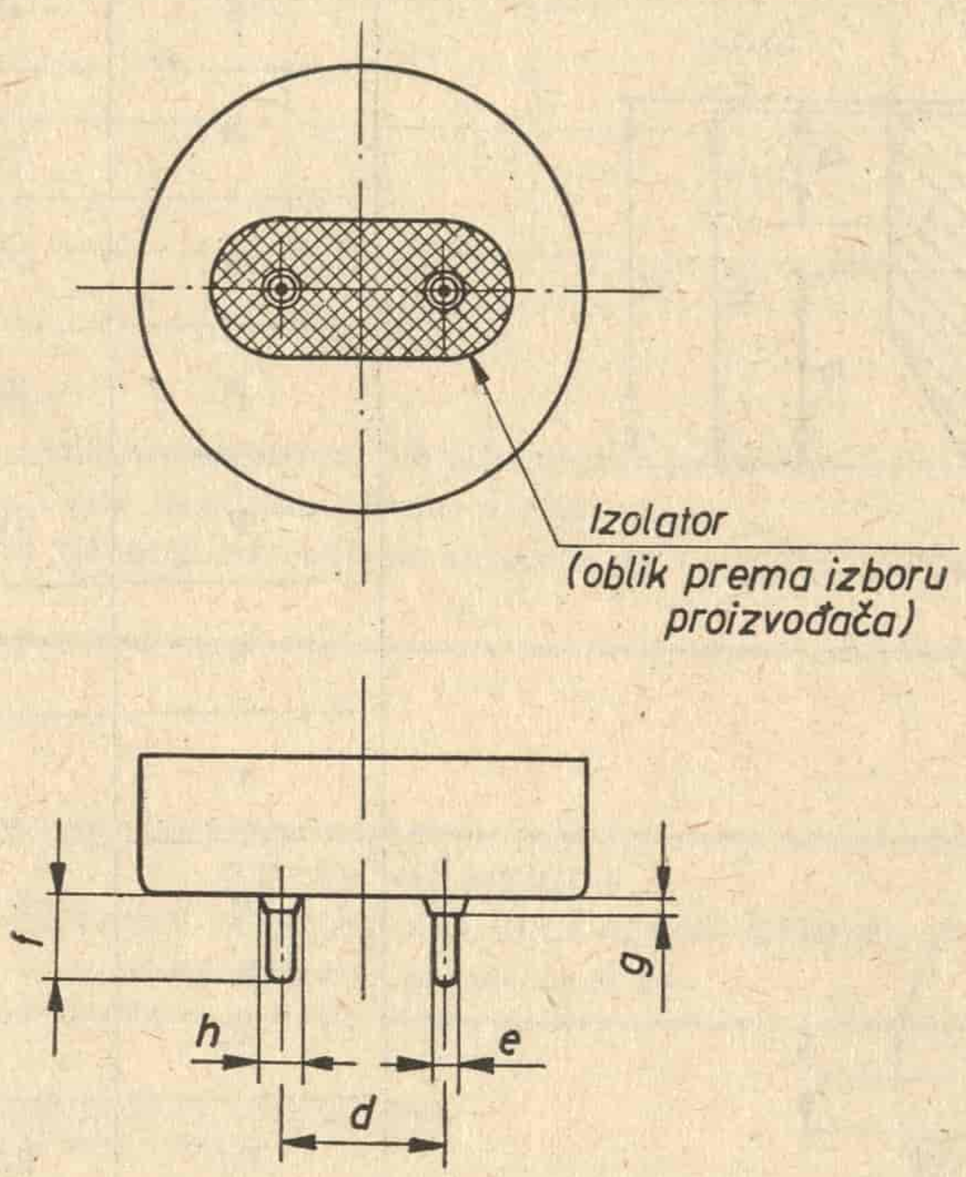

Mere u mm

Mera	Najmanja	Najveća	Najveća mera na gotovoj cevi
d	12,70		
e	2,29	2,44	2,67
f	6,60	(tač. 2. 2)	7,77
g	—	1,27	1,27
h	—	3,30	3,30

2.2 Ako se za spajanje uvodnih žica fluorescentne cevi sa čepovima podnožja primenjuje lemljenje, onda najveća propisana mera f za dužinu čepova na neugrađenom podnožju treba da iznosi 7,29 mm.

2.3 Na gotovim cevima strujna staza između delova pod naponom i metalne košuljice podnožja mora biti najmanje 2,5 mm.

2.4 Podnožja se mogu izrađivati i sa razvrnutom ivicom na otvoru. Prošireni prečnik razvrnute ivice ne smo biti veći od najvećeg prečnika košuljice za više od 1 mm.

3 Proveravanje

Ispravnost podnožja u pogledu mera proverava se graničnim merilima
— prema JUS N.L4.056, za podnožja pre ugrađivanja na fluorescentnu cev,
— prema JUS N.L4.057, za podnožja na gotovim fluorescentnim cevima.

4 Označavanje

U tehničkoj i drugoj dokumentaciji i porudžbinama, podnožje G13 sa dva čepa za fluorescentne cevi označava se

Podnožje G13 JUS N.L4.055

Prilikom porudžbine treba ugovoriti najveću meru f, u zavisnosti od načina spajanja žica sa čepovima.
Veza sa drugim standardima:
JUS N.L0.002 — Podnožja i grla za sijalice. Sistem označavanja
JUS N.L4.056 — Granično merilo »ide« i »ne ide« za podnožje G13 sa dva čepa. Glavne mere
JUS N.L4.057 — Granično merilo »ide« za podnožje G13 sa dva čepa na gotovim cevima. Glavne mere

ANOTACIJA PREDLOGA STANDARDA IZ OBLASTI ELEKTRIČNOG INSTALACIONOG MATERIJALA I ELEKTRIČNIH SIJALICA

Krajnji rok za dostavljanje primedbi: 1. februar 1966.

Ovim se stavljaju na javnu diskusiju sledeći predlozi standarda iz oblasti električnog instalacionog materijala i električnih sijalica.

Predlog br. 5976	Instalacione cevi i pribor. Četvrtaste razvodne kutije od plastične mase. Glavne mere	**JUS N.E1.117**
Predlog br. 5977	Granično merilo za proveru uspostavljanja kontakta na grlima E 14. Glavne mere	**JUS N.E3.015**
Predlog br. 5978	Granično merilo za proveru uspostavljanja kontakta i zaštite od slučajnog dodira na grlima E 14. Glavne mere	**JUS N.E3.016**
Predlog br. 5979	Instalacione sklopke. Osnovne sklopke 6A, 250 V, za ugrađivanje na zid. Glavne mere (Revizija)	**JUS N.E3.105**
Predlog br. 5980	Instalacione sklopke. Sklopka od 6 ili 10A, 250 V, za ugrađivanje u zid i pričvršćivanje pomoću šapa. Glavne mere (Revizija)	**JUS N.E3.130**
Predlog br. 5981	Granično merilo »ide« i »ne ide« za podnožje G 13 sa dva čepa. Glavne mere (Revizija)	**JUS N.L4.056**
Predlog br. 5982	Granično merilo »ide« za podnožje G 13 sa dva čepa na gotovim cevima. Glavne mere (Revizija)	**JUS N.L4.057**

Ovi predlozi su umnoženi i dostavljeni zainteresovanim strankama. Interesenti koji nisu dobili gore navedene predloge mogu se obratiti Jugoslovenskom zavodu za standardizaciju (Beograd, p. fah 933) sa zahtevom da im se oni naknadno dostave.

ANOTACIJA PREDLOGA STANDARDA IZ OBLASTI INDUSTRIJE DROGA I LEKOVA

Krajnji rok za dostavljanje primedbi: 1. februar 1966.

Ovim se stavlja na javnu diskusiju sledeći predlog jugoslovenskog standarda **Predlog br. 5983** Kozmetički proizvodi. Sredstva za negu kose .. **JUS H.H4.169**

Ovaj predlog je posebno odštampan i poslat zainteresovanim preduzećima, ustanovama i organizacijama.

Interesenti koji ovaj predlog ne budu primili mogu da se obrate Jugoslovenskom zavodu za standardizaciju (Beograd, pošt. preg. 933) sa zahtevom da im predlog bude naknadno dostavljen.

ANOTACIJA PREDLOGA STANDARDA IZ OBLASTI ORTOPEDSKE PROTETIKE

Krajnji rok za dostavljanje primedbi: 1. februar 1966.

Ovim se stavljaju na javnu diskusiju sledeći predlozi jugoslovenskih standarda za delove pomagala u protetici i ortotici:

Predlog br. 5984 Skočni zglob ..... **JUS M.T5.101**
Predlog br. 5985 Koleni zglob sa kugličnim ležištem, levi, spoljni **JUS M.T5.102**
Predlog br. 5986 Koleni zglob sa kugličnim ležištem, desni, spoljni **JUS M.T5.103**
Predlog br. 5987 Koleni zglob sa prstenom, desni, spoljni ..... **JUS M.T5.104**
Predlog br. 5988 Koleni zglob sa prstenom, levi, spoljni ..... **JUS M.T5.105**
Predlog br. 5989 Koleni zglob račvasti, levi, unutrašnji ..... **JUS M.T5.106**
Predlog br. 5990 Koleni zglob račvasti, desni, unutrašnji ..... **JUS M.T5.107**
Predlog br. 5991 Koleni zglob račvasti, levi, spoljni ..... **JUS M.T5.108**
Predlog br. 5992 Koleni zglob račvasti, desni, spoljni ..... **JUS M.T5.109**
Predlog br. 5993 Koleni zglob račvasti, levi, spoljni sa kočnicom **JUS M.T5.110**
Predlog br. 5994 Koleni zglob račvasti, desni, spoljni sa kočnicom **JUS M.T5.111**
Predlog br. 5995 Vakuum-ventil I ..... **JUS M.T5.112**
Predlog br. 5996 Vakuum-ventil II ..... **JUS M.T5.113**
Predlog br. 5997 Zglob kuka I ..... **JUS M.T5.114**
Predlog br. 5998 Kanadski zglob kuka I ..... **JUS M.T5.115**
Predlog br. 5999 Kanadski zglob kuka II ..... **JUS M.T5.116**
Predlog br. 6000 Ručni zglob šake, muški, frikcioni ..... **JUS M.T5.117**
Predlog br. 6001 Ručni zglob šake, ženski, frikcioni ..... **JUS M.T5.118**
Predlog br. 6002 Ručni zglob šake, dečji, frikcioni ..... **JUS M.T5.119**
Predlog br. 6003 Ručni zglob šake sa kočnicom ..... **JUS M.T5.120**
Predlog br. 6004 Hvataljka, muška, leva ..... **JUS M.T5.121**
Predlog br. 6005 Hvataljka, muška, desna ..... **JUS M.T5.122**
Predlog br. 6006 Hvataljka, ženska, leva ..... **JUS M.T5.123**
Predlog br. 6007 Hvataljka, ženska, desna ..... **JUS M.T5.124**
Predlog br. 6008 Dečja hvataljka, leva ..... **JUS M.T5.125**
Predlog br. 6009 Dečja hvataljka, desna ..... **JUS M.T5.126**
Predlog br. 6010 Poljoprivredna hvataljka, leva ..... **JUS M.T5.127**
Predlog br. 6011 Poljoprivredna hvataljka, desna ..... **JUS M.T5.128**
Predlog br. 6012 Lakatni muški levi zglob, sa aktivatorom ..... **JUS M.T5.129**
Predlog br. 6013 Lakatni muški desni zglob, sa aktivatorom .... **JUS M.T5.130**
Predlog br. 6014 Lakatni muški levi zglob, bez aktivatora .... **JUS M.T5.131**
Predlog br. 6015 Lakatni muški desni zglob, bez aktivatora .... **JUS M.T5.132**
Predlog br. 6016 Lakatni dečji levi zglob, sa aktivatorom ..... **JUS M.T5.133**
Predlog br. 6017 Lakatni dečji desni zglob, sa aktivatorom ..... **JUS M.T5.134**
Predlog br. 6018 Lakatni dečji levi zglob ..... **JUS M.T5.135**
Predlog br. 6019 Lakatni dečji desni zglob ..... **JUS M.T5.136**
Predlog br. 6020 Funkcionalni lakatni zglob ..... **JUS M.T5.137**
Predlog br. 6021 Funkcionalni aktivirajući lakatni zglob ..... **JUS M.T5.138**
Predlog br. 6022 Koturača za uže I ..... **JUS M.T5.139**
Predlog br. 6023 Koturača za uže II ..... **JUS M.T5.140**
Predlog br. 6024 Aparat sa slobodnim skočnim zglobom ..... **JUS M.T5.141**
Predlog br. 6025 Aparat sa podešavajućim skočnim zglobom .... **JUS M.T5.142**

Predlog br. 6026 Aparat sa aktivirajućim skočnim zglobom dorzalno ..... **JUS M.T5.143**
Predlog br. 6027 Aparat sa aktivirajućim skočnim zglobom plantarno ..... **JUS M.T5.144**
Predlog br. 6028 Aparat za ukočeni skočni zglob ..... **JUS M.T5.145**
Predlog br. 6029 Zglob kuka bez kočnice ..... **JUS M.T5.146**

Ovi predlozi su posebno odštampani i poslati zainteresovanim preduzećima, ustanovama i organizacijama.

Interesenti koji ove predloge ne budu primili mogu da se obrate Jugoslovenskom zavodu za standardizaciju (Beograd, pošt. fah 933) sa zahtevom da im predlozi budu naknadno dostavljeni.

ANOTACIJA PREDLOGA STANDARDA IZ OBLASTI ŠINSKIH VOZILA

Krajnji rok za dostavljanje primedbi: 1. februar 1966.

Ovim se stavljaju na javnu diskusiju predlozi za reviziju jugoslovenskih standarda za kvačila i tegljenike za šinska vozila normalnog koloseka i to:

Predlog br. 6030 Kvačila za železnička vozila koloseka 1435 mm. Dispozicija ..... **JUS P.F4.021**
Predlog br. 6031 Kvačila za železnička vozila koloseka 1435 mm. Vreteno ..... **JUS P.F4.022**
Predlog br. 6032 Kvačila za železnička vozila koloseka 1435 mm. Stremen ..... **JUS P.F4.023**
Predlog br. 6033 Kvačila za železnička vozila koloseka 1435 mm. Navrtke ..... **JUS P.F4.024**
Predlog br. 6034 Kvačila za železnička vozila koloseka 1435 mm. Ručica ..... **JUS P.F4.025**
Predlog br. 6035 Kvačila za železnička vozila koloseka 1435 mm. Vešalica ..... **JUS P.F4.026**
Predlog br. 6036 Kvačila za železnička vozila koloseka 1435 mm. Oslonac ručice vretena. Svornjak ručice ..... **JUS P.F4.027**
Predlog br. 6037 Kvačila za železnička vozila koloseka 1435 mm. Prsten svornjaka kvačila. Prsten svornjaka ručice **JUS P.F4.028**
Predlog br. 6038 Tegljenik za železnička vozila koloseka 1435 mm. Kuka tegljenika sa glavom ..... **JUS P.F4.051**
Predlog br. 6039 Tegljenik za železnička vozila bez obrtnih postolja. Tegljenica ..... **JUS P.F4.052**
Predlog br. 6040 Tegljenik za železnička kola bez obrtnih postolja. Srednji nastavak tegljenice ..... **JUS P.F4.053**
Predlog br. 6041 Tegljenik za železnička kola obrtnih postolja. Školjkasta spojnica tegljenice ..... **JUS P.F4.054**

Citirane predloge izradila je stručna komisija obrazovana od predstavnika JŽ, proizvođača kvačila i tegljenika i proizvođača vagona. Predlozi su posebno umnoženi i dostavljeni interesentima.

Međutim, ukoliko još ima interesenata koji nisu dobili tekstove predloga, oni mogu da se obrate Jugoslovenskom zavodu za standardizaciju (Beograd, pošt. fah 933) sa zahtevom da im se pojedini predlozi standarda naknadno dostave.

ANOTACIJA PREDLOGA STANDARDA IZ OBLASTI GRAĐEVINARSTVA

Krajnji rok za dostavljanje primedbi: 1. februar 1966.

Predog br. 6042 Smicanje u triaksialnom aparatu ..... **JUS U.B1.030**
Predlog br. 6043 Jednoaksialna kompresija sa slobodnim bočnim širenjem ..... **JUS U.B1.032**
Predog br. 6044 Određivanje koeficijenta vodopropustljivosti .. **JUS U.B1.034**
Predlog br. 6045 Određivanje visine kapilarnog penjanja vode .. **JUS U.B1.036**
Predlog br. 6046 Određivanje optimalne sadržine vode po Proktoru **JUS U.B1.038**
Predlog br. 6047 Tehnički uslovi za izradu podloga za puteve od stabilizovanog tla ..... **JUS U.E9.022**

Ovi predlozi su umnoženi i dostavljeni zainteresovanim preduzećima i ustanovama.

Interesenti koji ove predloge nisu dobili mogu se obratiti Jugoslovenskom zavodu za standardizaciju (Beograd, p. f. 933) sa zahtevom da im se predlozi naknadno dostave.

MEĐUNARODNA STANDARDIZACIJA
PRIMLJENA DOKUMENTACIJA

Pregled važnijih dokumenata koje je Jugoslovenski zavod za standardizaciju primio od Međunarodne organizacije za standardizaciju (ISO) i Međunarodne elektrotehničke komisije (IEC).

Ova dokumentacija predstavlja pojedine faze rada, čiji je krajnji cilj donošenje međunarodnih preporuka sa područja standardizacije.

Preporučuje se zainteresovanima da koriste ovu dokumentaciju uvidom u prostorijama Jugoslovenskog zavoda za standardizaciju ili putem izrade fotokopija ili mikro-filmova, a po posebnom pismenom traženju, uz obavezu plaćanja troškova foto- ili mikro-filmske reprodukcije.

ISO/TC 66 — **Papir**

Privremeni dnevni red za IV zasedanje koje će se održati 10. decembra 1965. u Parizu.

ISO/TC 17 — **Čelik**

Izveštaj sa VIII zasedanja koje je održano od 14. do 20. novembra 1964. u Nju Delhiju

ISO/TC 42 — **Fotografija**

Predlozi preporuka ISO:
— br. 829 »Obeležavanje eksponiranih kolor-filmova na kalemovima«,
— br. 830 »Raspoznavanje strane sa emulzijom filmova na kalemovima obeleženim na ivicama koji su upotrebljeni u foto-
— aparatima« (rok za primedbe 15. novembar 1965)..

ISO/TC 54 — **Etarska ulja**

Zapisnici i izveštaji sa VIII zasedanja koje je održano od 31. maja do 5. juna 1965. u Rimu.

ISO/TC 58 — **Boce za gasove**

Revidirani predlog preporuke ISO br. 574 »Obeležavanje industrijskih boca za gasove radi raspoznavanja sadržaja«.

ISO/TC 61 — **Plastične mase**

Predlozi preporuka ISO:
— br. 819 »Tehnički uslovi za presovane proizvode na bazi fenola«,
— br. 822 »Određivanje tačke lomljivosti plastičnih masa udarom«,
— br. 825 »Određivanje viskoznosti i stepena viskoznosti celuloznog acetata u razblaženom rastvoru«
— br. 826 »Određivanje hlora u polimerima i kopolimerima vinilhlorida« (rok za primedbe: 15. novembar 1965.).

ISO/TC 91 — **Deterdženti**

Revidirani predlog preporuke ISO br. 607: Definicije termina, I spisak.

ISO/TC 115 — **Metode ispitivanja i uslovi prijema pumpi**

Dnevni red za I zasedanje koje će se održati od 30. novembra do 2. decembra 1965. u Parizu.

IEC/TC 2 — **Rotacione mašine**

Predlog preporuke za stepene zaštita kućišta. Metode hlađenja. Rok za primedbe 31. decembar 1965. god.

IEC/TC 8 — **Standardni naponi, struje i frekvencije**

IEC publikacija 196 — IEC standardne frekvencije. Prvo izdanje, 1965. Cena 3. — šv. fr.

IEC/TC 13 — **Merni instrumenti**

Predlog preporuka za generatore signala sa modulacijom amplitude (drugi predlog). Pismene primedbe mogu se dati najkasnije do 30. novembra 1965.

IEC/TC 34 — **Sijalice i pribor**

IEC publikacija 192, prvo izdanje 1965. godine »Karakteristike sijalica sa natrijumovom parom«. Cena Šv. fr. 4,50, —

IEC/TC 48 — **Elektromehanički sastavni delovi za telekomunikacione uređaje**

IEC publikacija 130—2, drugo izdanje, 1965 »Konektori za frekvencije do 3 MHz«. Deo drugi: »Konektori za radio-prijemnike i združene akustičke uređaje«. Cena 21. -šv. fr.

IEC publikacija 130—3. I izdanje, 1965 »Konektori za frekvencije do 3 MHz«. Deo treći »Konektori za baterije«. Cena 15 šv. fr.

CISPR — **Specijalni međunarodni komitet za radio-smetnje**

Predlog: Dodatak publikacijama 1 i 2 CISPR-a. Načini priključivanja ometajućih uređaja na električnu mrežu. Na saglasnost po šestomesečnom pravilu. Rok za glasanje je 31. 1. 1966.

OBJAVLJENI JUGOSLOVENSKI STANDARDI

„Službeni list SFRJ" br. 17/65 od 7. IV 1965.

		1 prim. din.
JUS F.G1.201 1965	— Ženski kaput (ogrtač). Veličine, kvalitet pribora i izrade	600.—
JUS F.G1.202 1965	— Ženska haljina. Veličine i kvalitet izrade	600.—
JUS F.G1.203 1965	— Ženska bluza. Veličine i kvalitet izrade	500.—
JUS F.G1.204 1965	— Ženska suknja. Veličine i kvalitet izrade	500.—
JUS F.G1.381 1965	— Ženski radni kaput (ogrtač). Veličine i kvalitet izrade	600.—
JUS F.G1.261 1965	— Dečiji ženski kaput (ogrtač). Veličine i kvalitet izrade	250.—
JUS F.G1.262 1965	— Dečija ženska haljina. Veličine i kvalitet izrade	250.—
JUS F G1.263 1965	— Dečija ženska bluza. Veličine i kvalitet izrade	250.—
JUS F.G1.264 1965	— Dečija ženska suknja. Veličine i kvalitet izrade	250.—
JUS F.G1.400 1965	— Dečiji ženski radni kaput. Veličine i kvalitet izrade	250.—
JUS F.G1.100 1965	— Muško odelo. Veličine, kvalitet pribora i izrade	750.—
JUS F.G1.101 1965	— Muški sako. Veličine, kvalitet pribora i izrade	600.—
JUS F.G1.102 1965	— Muške pantalone (hlače). Veličine, kvalitet pribora i izrade	600.—
JUS F.G1.103 1965	— Muški kaput. Veličine, kvalitet pribora i izrade	600.—
JUS F.G1.104 1965	— Muški kaput 3/4. Veličine, kvalitet pribora i izrade	600.—
JUS F.G1.150 1965	— Dečačko odelo. Veličine, kvalitet pribora i izrade	350.—
JUS F.G1.151 1965	— Dečački sako. Veličine, kvalitet pribora i izrade	250.—
JUS F.G1.152 1965	— Dečačke pantalone. Veličine, kvalitet pribora i izrade	250.—
JUS F.G1.153 1965	— Dečački kaput. Veličine, kvalitet pribora i izrade	250.—
JUS F.G1.180 1965	— Dečije odelo muško. Veličine i kvalitet izrade	350.—
JUS F.G1.181 1965	— Dečiji sako. Veličine i kvalitet izrade	250.—
JUS F.G1.182 1965	— Dečije pantalone muške. Veličine i kvalitet izrade	250.—
JUS F.G1.183 1965	— Dečiji kaput muški. Veličine i kvalitet izrade	250.—

Citirani jugoslovenski standardi obavezni su i stupili su na snagu 1. avgusta 1965. godine.

„Službeni list SFRJ" br. 25/65 od 2. VI 1965.

		1. prim. din.
JUS H.H2.815 1965	— Sanitetski materijal. Osnovne zubarske akrilatne smole	350.—

JUS H.H2.817 1965	— Sanitetski materijal. Zubarski cink-fosfat cement	350.—
JUS H.H2.818 1965	— Sanitetski materijal. Zubarski silikatni i siliko-fosfatni cement	350.—
JUS N.C2.221 1965	— Montažna žica sa izolacijom i omotačem od PVC mase i električnom zaštitom, TM 21	350.—
JUS N.C2.180 1965	— Poljski telefonski kabl sa izolacijom od PVC mase, TN 80	350.—
JUS N.C2.220 1965	— Telefonska montažna žica sa izolacijom od PVC mase TM 20	350.—
JUS N.R4.060 1965	— Konektori za frekvencije do 3 MHz za telekomunikacije i elektroniku. Opšti tehnički uslovi	250.—
JUS N.R4.061 1965	— Konektori za frekvencije do 3 MHz za telekomunikacije i elektroniku. Metode merenja	1050.—
JUS N.F3.050 1965	— Bakarne i aluminijumske cevčice za spajanje telekomunikacijskih nadzemnih vodova	350.—

Citirani jugoslovenski standardi obavezni su i stupaju na snagu 1. oktobra 1965. godine.

		1 prim. din
JUS N.E0.310 1965	— Instalacione sklopke. Tehnički uslovi i ispitivanja	1.500.—
JUS N.E3.101 1965	— Instalacione sklopke. Vrste spojeva	250.—
JUS N.E1.031 1965	— Instalacione cevi i pribor. Izolacione lule za savijene uvodnice	250.—
JUS N.E1.046 1965	— Instalacione cevi i pribor. Savijene uvodnice	250.—
JUS N.E1.101 1965	— Instalacione cevi i pribor. Instalacione kutije. Tehnički uslovi i ispitivanja	450.—
JUS N.E3.050 1965	— Bajonet-grla za sijalice. Tehnički uslovi i ispitivanja	1.150.—
JUS N.E3.051 1965	— Bajonet-grla B15. Glavne mere	250.—
JUS N.E3.052 1965	— Bajonet-grlo B22 d. Glavne mere	250.—
JUS N.E3.060 1965	— Granična merila za grla i podnožja. Zaobljenje ivica	150.—
JUS N.E3.061 1965	— Granično merilo za proveravanje košuljice bajonet-grla B15 i B22	250.—
JUS N.E3.062 1965	— Granično merilo za proveravanje proreza na košuljici bajonet-grla B15 i B22	150.—
JUS N.E3.063 1965	— Granično merilo za proveravanje opruga bajonet-grla B15 i B22	250.—
JUS M.B6.400 1965	— Cevne spojke. Spojke za gumena creva za pretakanje tečnih goriva. Dispozicija	250.—
JUS M.B6.401 1965	— Cevne spojke. Spojke za gumena creva za pretakanje tečnih goriva. Muški deo	250.—
JUS M.B6.402 1965	— Cevne spojke. Spojke za gumena creva za pretakanje tečnih goriva. Ženski deo	250.—
JUS M.B6.430 1965	— Cevne spojke. Pomoćne spojke za gumena creva za pretakanje tečnih goriva. Dispozicija	250.—
JUS M.B6.431 1965	— Cevne spojke. Pomoćne spojke za gumena creva za pretakanje tečnih goriva. Telo spojke	250.—
JUS M.B6.432 1965	— Cevne spojke. Pomoćne spojke za gumena creva za pretakanje tečnih goriva. Držač prstenastog uskočnika	250.—
JUS M.B6.433 1965	— Cevne spojke. Pomoćne spojke za gumena creva za pretakanje tečnih goriva. Prstenasti uskočnik	250.—
JUS M.B6.450 1965	— Cevne spojke. Cevni nastavak sa unutrašnjim navojem za priključivanje gumenih creva za pretakanje tečnih goriva	450.—
JUS M.B6.451 1965	— Cevne spojke. Cevni nastavak sa spoljnim navojem za priključivanje gumenih creva za pretakanje tečnih goriva	350.—
JUS M.B6.452 1965	— Cevne spojke. Cevni nastavak sa prirubnicom za priključivanje gumenih creva za pretakanje tečnih goriva	350.—

JUS M.B6.453 1965	— Cevne spojke. Redukciona spojka za gumena creva za pretakanje tečnih goriva	450.—
JUS M.B6.460 1965	— Cevne spojke. Priključak cevne spojke za pretakanje tečnih goriva iz vagon-cisterni	250.—
JUS M.B6.470 1965	— Cevne spojke. Četvorokraka razvodna spojka za gumena creva za pretakanje tečnih goriva	250.—
JUS M.B6 471 1965	— Cevne spojke. Trokraka razvodna spojka za gumena creva za pretakanje tečnih goriva	250.—
JUS M.B6.472 1965	— Cevne spojke. Dvokraka razvodna spojka za gumena creva za pretakanje tečnih goriva	250.—
JUS M.B6.480 1965	— Cevne spojke. Kape za spojke za gumena creva za pretakanje tečnih goriva	250.—
JUS M.B6.481 1965	— Cevne spojke. Obujmica za kape prema JUS M.B6.480	250.—
JUS M.B1.780 1965	— Zvezdaste navrtke za cevne spojke za pretakanje tečnih goriva	250.—
JUS M.G0.301 1965	— Ispitivanje mašina alatki. Uslovi tačnosti pribora za ispitivanje. Tačnost kontrolnih lenjira	450.—
JUS M.G0.302 1965	— Ispitivanje mašina alatki. Uslovi tačnosti pribora za ispitivanje. Tačnost mernih trnova	500.—
JUS M.G0.303 1965	— Ispitivanje mašina alatki Uslovi tačnosti pribora za ispitivanje. Tačnost mernih valjaka	250.—
JUS M.G0.304 1965	— Ispitivanje mašina alatki. Uslovi tačnosti pribora za ispitivanje. Tačnost mernih ugaonika	250.—
JUS M.G0.305 1965	— Ispitivanje mašina alatki. Uslovi tačnosti pribora za ispitivanje. Tačnost libele	150.—
JUS M.G0.306 1965	— Ispitivanje mašina alatki. Uslovi tačnosti pribora za ispitivanje. Tačnost mernih satova	150.—

Citirani jugoslovenski standardi obavezni su i stupaju na snagu 1. januara 1966. godine.

„Službeni list SFRJ" br. 29/65 od 30. VI 1965.

		1 prim. din.
JUS F.C2.211 1965	— Tepih tipa velvet 5 ch, sa sečenim petljama, duplo tkan, 100%-no vunen	150.—
JUS F.C2.212 1965	— Tepih tipa velvet 5 ch, sa sečenim petljama	150.—
JUS F.E1.010 1965	— Vata za odevne predmete. Tehnički uslovi	150.—
JUS F.S9.050 1965	— Način pripremanja uzoraka za ispitivanje sirovog pamučnog vlakna	250.—
JUS F.A0.101 1965	— Označavanje pređe i konca u teks-sistemu	500.—
JUS H.D4.102 1965	— Lovačka municija. Olovna sačma za lovačku municiju	250.—
JUS H.D4.103 1965	— Lovačka municija. Čepovi i poklopci za lovačku municiju za puške sačmarice	450.—
JUS K.P2.050 1965	— Lovačka puška sačmarica	450.—
JUS G.C2.061 1965	— Proizvodi od gume. Ploče za zaptivanje	350.—
JUS U.M3.226 1965	— Bitumenska traka sa uloškom od impregnisanog kartona	250.—
JUS U.M3.227 1965	— Impregnisani stakleni voal	250.—
JUS U.M3.232 1965	— Bitumenizirani i obostrano posuti karton	250.—
JUS H.N3.200 1965	— Sirovi krovni karton	350.—
JUS U.M3.010 1965	— Bitumen za kolovozne zastore	600.—
JUS U.M8.010 1965	— Metode ispitivanja bitumena	850.—

Citirani jugoslovenski standardi obavezni su i stupaju na snagu 1. novembra 1965. godine.

Izdavač: **Jugoslovenski zavod za standardizaciju** — Cara Uroša 54 — Beograd, telefon broj 26-461, Odgovorni urednik: inž. Slavoljub Vitorović. — Distribucija preko izdavačkog preduzeća **„Naučna knjiga“** — Beograd, Knez Mihajlova 40, pošt. fah 690. — tel. br. 625-485 — Cena pojedinom primerku din. 300. — Godišnja pretplata din. 2 400. Pretplatu slati neposredno na naznačenu adresu distributora ili na tek. rač. kod. N. B.

br. $\frac{101\text{-}11}{1\text{-}297}$