STANDARDIZACIJA

Bilten JUGOSLOVENSKOG ZAVODA ZA STANDARDIZACIJU

3

MART
1966.
BEOGRAD

Izdavač:

JUGOSLOVENSKI ZAVOD ZA STANDARDIZACIJU
Beograd
Cara Uroša 54

Odgovorni urednik
inž. Slavoljub Vitorović

Štampa:
BEOGRADSKI GRAFIČKI ZAVOD
Beograd

STANDARDIZACIJA

BILTEN JUGOSLOVENSKOG ZAVODA ZA STANDARDIZACIJU

BEOGRAD

MART — 1966.

STRANA 1—17

SADRŽAJ

POVODOM STAVLJANJA NA JAVNU DISKUSIJU PREDLOGA STANDARDA IZ OBLASTI RUDARSKIH OZNAKA I SIMBOLA

Potreba za uvođenjem jednoobraznosti u izradi rudničkih planova, kako u pogledu vrste, oblika, veličina i razmera, tako i u pogledu primenjenih oznaka i simbola, osetila se već odavno u našem rudarstvu. Skoro potpuna sloboda koja sada vlada dovela je do toga da danas imamo veliku raznolikost u tom pogledu u našim rudnicima, što svakako otežava rad rudničkim meračkim službama, i može dovesti do teškoća, pa i do nesporazuma u izvesnim slučajevima. Naročito je u ovom pogledu teško stanje u onim rudnicima gde je meračka služba poverena isključivo stručnjacima-meračima van rudarske struke.

Pozdravljajući inicijativu Jugoslovenskog zavoda za standardizaciju, Katedra za rudarska merenja Rudarsko-geološkog fakulteta univerziteta u Beogradu prihvatila je zadatak da prouči ovaj problem i izradi predloge standarda u ovoj oblasti, koji bi najviše odgovarali prilikama i potrebama jugoslovenskog rudarstva.

Kao rezultat ovog rada izrađeni su predlozi standarda koji obuhvataju 13 najvažnijih grupa i to:

I Tačke i linije merenja
II Obeležavanje tačaka merenja u jami
III Jamske prostorije
IV Otkopavanje i zapunjavanje
V Istražne bušotine
VI Opasne zone
VII Putokazi
VIII Provetravanje
IX Jamske vode i odvodnjavanje
X Nafta i plin
XI Kosine etaža na površinskom otkopu
XII Izolinije i granice
XIII Mehanizacija i transportni uređaji

Od ovih predloga danas se stavljaju na javnu stručnu diskusiju grupe predloga navedene pod I, II, XI i XII.

Kod izrade ovih predloga želelo se u prvom redu da se zadrže i dalje izvesne, već skoro u svim rudnicima usvojene oznake i simboli, kao i da predlozi budu u skladu sa Pravilnikom o tehničkim propisima o rudarskom merenju, meračkim knjigama i rudarskim planovima koga je doneo Sekretarijat za industriju Saveznog izvršnog veća (Službeni list FNRJ br. 45/60). Uz to, korišćena je sva literatura iz ove oblasti, a naročito najnoviji nemački i sovjetski propisi.

Najzad, napominjemo da nam je težnja bila da kod ovog prvog pokušaja ne idemo u, po našem mišljenju, suvišno detaljisanje. Zbog toga su predlozima standardizovane samo glavne stvari, dok bi se za manje važne detalje i specifičnosti pojedinih rudničkih objekata ostavila izvesna sloboda meračkim službama.

Stavljajući ove prve predloge standarda na javnu diskusiju molimo sve zainteresovane institucije i ustanove, rudnike, kao i sve rudarske stručnjake, da nam svojim primedbama pomognu da ovi predlozi što bolje odgovore svojoj nameni.

Prof. Borivoje Miladinović, dipl. inž. rud.
asistent Zorka Obradović-Pejatović, dipl. inž. rudarstva

DK 622.1: 5268

Predlog br. 6225	Rudarske oznake i simboli OBELEŽAVANJE TAČAKA MERENJA U JAMI	J U S B. A3. 012

Krajnji rok za dostavljanje primedbi: 1. jul 1966.

1 Predmet standarda

Ovaj standard propisuje meračke znakove za obeležavanje tačaka pri vršenju rudarskih merenja u podzemnim radovima (jamama) rudnika.

2 Namena

Merački znakovi (belezi), propisani ovim standardom, služe u podzemnim rudarskim radovima za obeležavanje meračkih tačaka u osnovnom i glavnom poligonskom vlaku I reda, poligonskom vlaku II reda za precizna merenja teodolitom, dopunskom poligonskom vlaku merenom teodolitom, dopunskom busolnom poligonskom vlaku, kao i u nivelmanskom vlaku visinskih mernih tačaka-repera. Merački znakovi moraju biti trajno stabilizovani, prema tački 3.

3 Oblik i mere

Oblik, mere i ostali podaci za meračke znakove dati su u tačkama 3.1 do 3.6.

3.1 Znak za poligonske tačke I reda u osnovnom i glavnom poligonskom vlaku

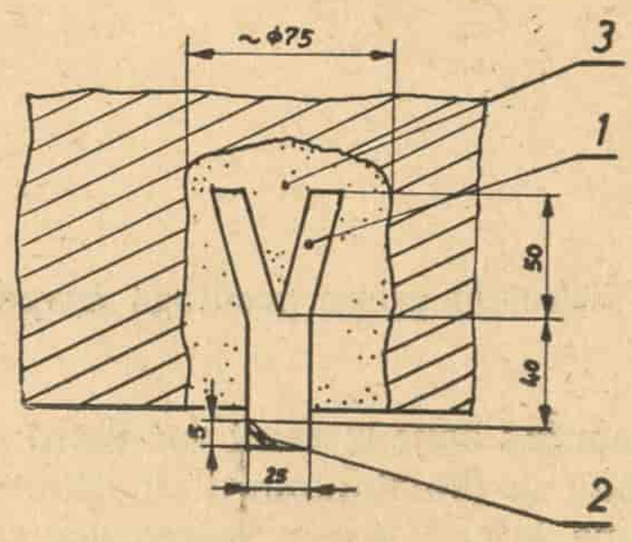

Vertikalni presek

Pri tome označava:

1. mesingani znak za obeležavanje tačke,
2. otvor za kanap, za koji se veša visak,
3. cementna masa.

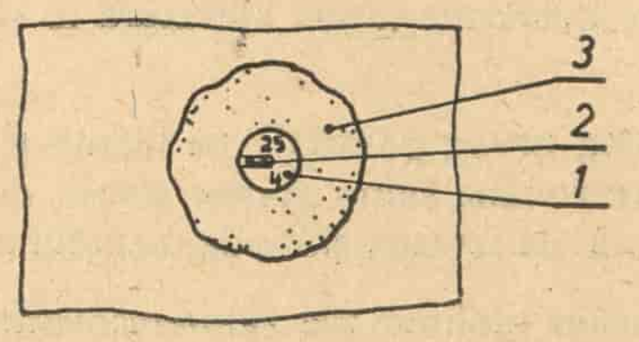

Horizontalna projekcija, pogled odozdo.

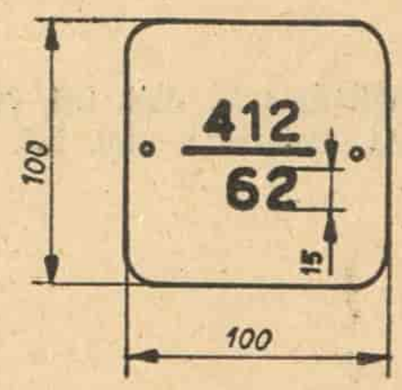

Mesingana pločica koja se postavlja pored tačke.

Pri tome označava:

broj 412 — broj tačke,

broj 62 — godinu merenja.

3.2 Znak za poligonske tačke II reda u poligonskom vlaku za precizna merenja teodolitom

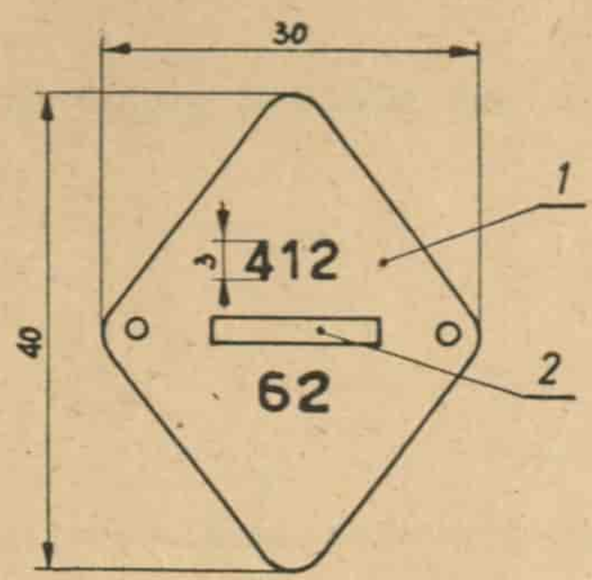

1. Mesingana pločica za obeležavanje tačke.

Pri tome označava:

broj 412 — broj poligonske tačke,

broj 62 — godinu merenja, odnosno godinu fiksiranja tačke.

2. Otvor za ukivanje klina.

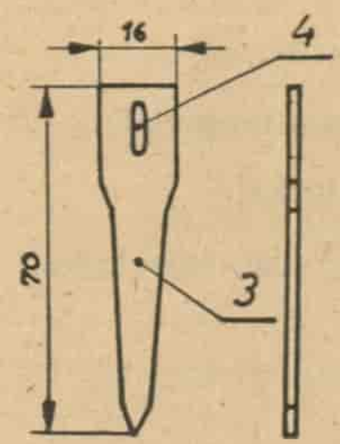

3. Klin sa rupicom (4) za provlačenje kanapa za vešanje viska pri merenju.

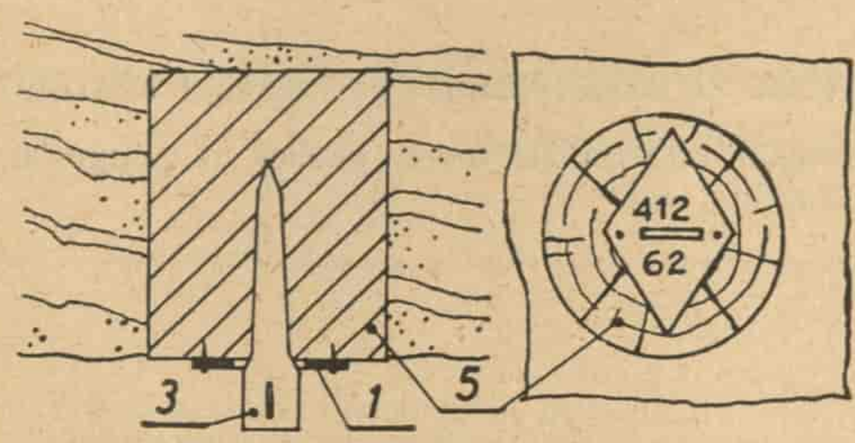

Način fiksiranja pločice sa klinom u boku rud. prostorije.

5. drveni čep, prečnika 50 mm.

3.3 Znak za poligonske tačke dopunskog poligonskog vlaka, merenog teodolitcm

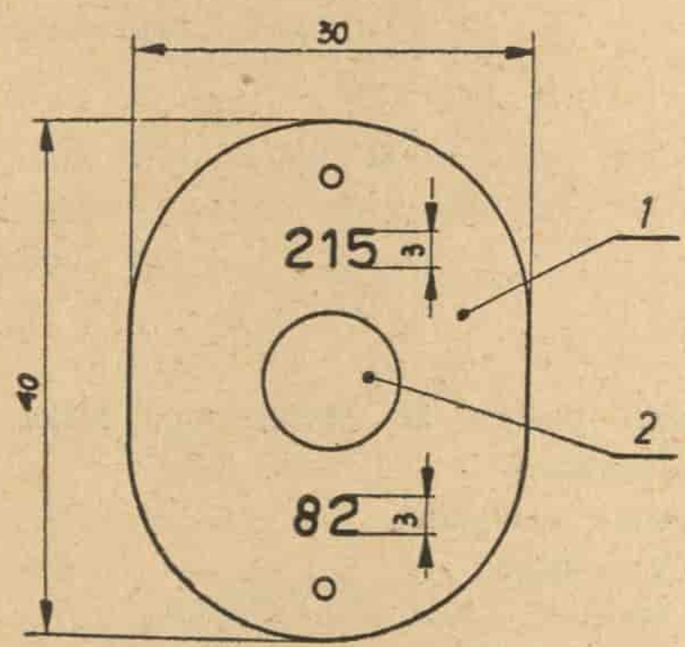

1. Mesingana pločica za obeležavanje tačke.

Pri tome označava:

broj 215 — broj tačke,

broj 82 — broj poligonskog vlaka.

2. Otvor za konzolu koja služi za pričvršćivanje teodolita ili signala.

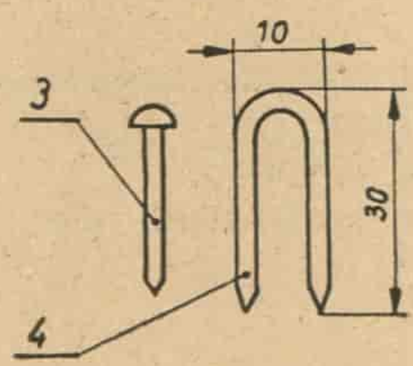

3. Mesingani klin za pričvršćivanje pločice.

4. Kukica za pričvršćivanje pločice ako se tačka fiksira na gredi (stropniku) drvene podgrade.

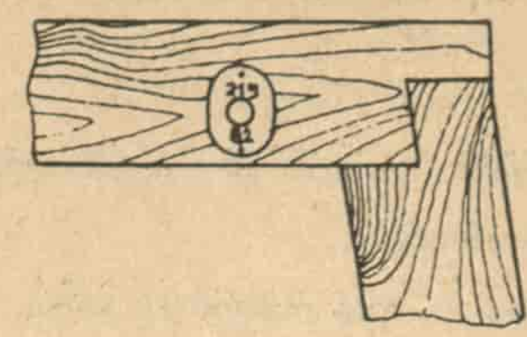

Način fiksiranja pločice na gredi drvene podgrade.

3.4 Znak za poligonske tačke dopunskog busolnog vlaka

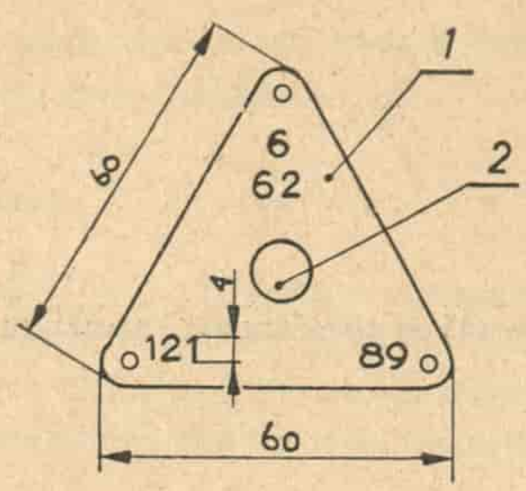

1 Mesingana pločica za obeležavanje tačke.
Pri tome označava:

broj 6 — mesec merenja,

broj 62 — godinu merenja,

broj 89 — broj busolnog vlaka,

broj 121 — broj tačke.

2. Otvor na pločici za ukivanje kuke.

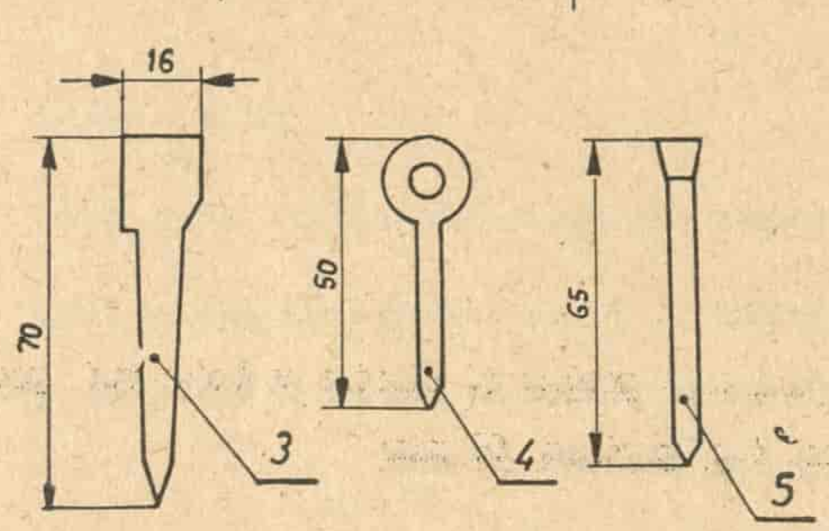

3 i 4. Kuke za vešanje kanapa pri merenju busolom.
5. Mesingani klin za fiksiranje plččica u podgradu.

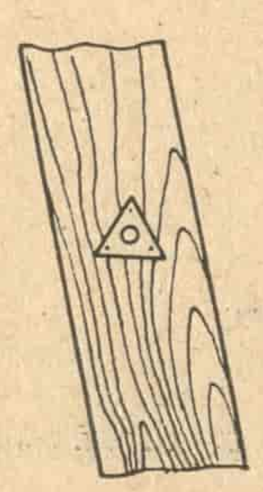

Način fiksiranja pločice na stupcu (stojki) drvene podgrade.

3.5 Znak za visinske tačke — repere nivelmanskog vlaka

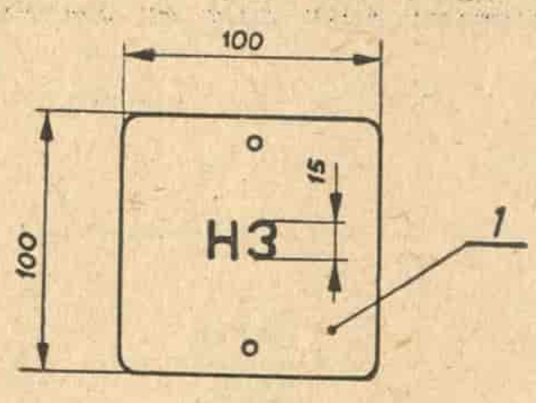

1. Mesingana pločica za obeležavanje tačke.
Pri tome označava:
H — oznaku nivelmana,
broj 3 — broj tačke.

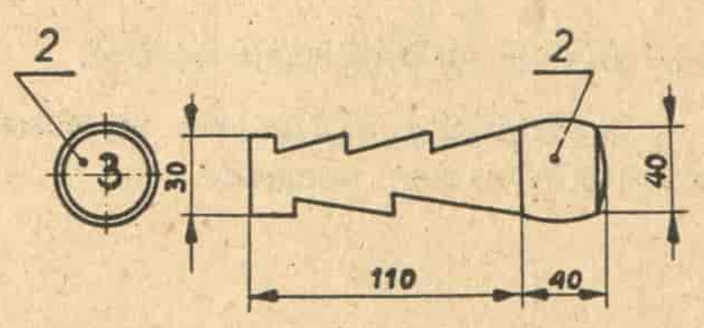

2. Mesingana tačka — reper.
Broj 3 na reperu označava broj tačke.

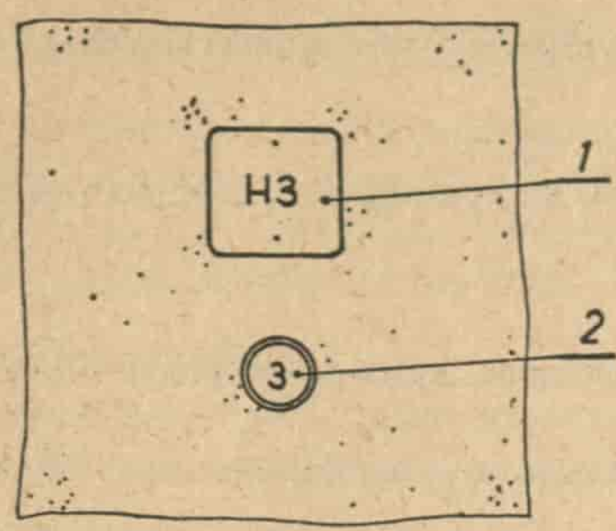

Način fiksiranja visinske tačke — repera i pločice koja se stavlja iznad njega.

3.6 Izrada meračkih znakova

Merački znakovi treba da budu izrađeni od mesinga. Mesingane pločice su savitljive, debljine 0,2 do 0,5 mm.

DK 631.3:003.62

Predlog br. 6226	Proveravanje mehaničke otpornosti prema udarcima ISPITNI ČEKIĆ	J U S N.A5. 044

Krajnji rok za dostavljanje primedbi: 1. jul 1966.

Ovaj standard je u skladu sa napravom za proveravanje mehaničke otpornosti prema udarcima preporučenom od Međunarodne elektrotehničke komisije (IEC) kao i Međunarodne komisije CEE.

1 Predmet standarda

Ovaj standard propisuje napravu za proveravanje mehaničke otpornosti elektrotehničkog materijala, naprava ili aparata prema udarcima, kao i način proveravanja, a primenjuje se kada je to proveravanje propisano opštim ili posebnim standardima.

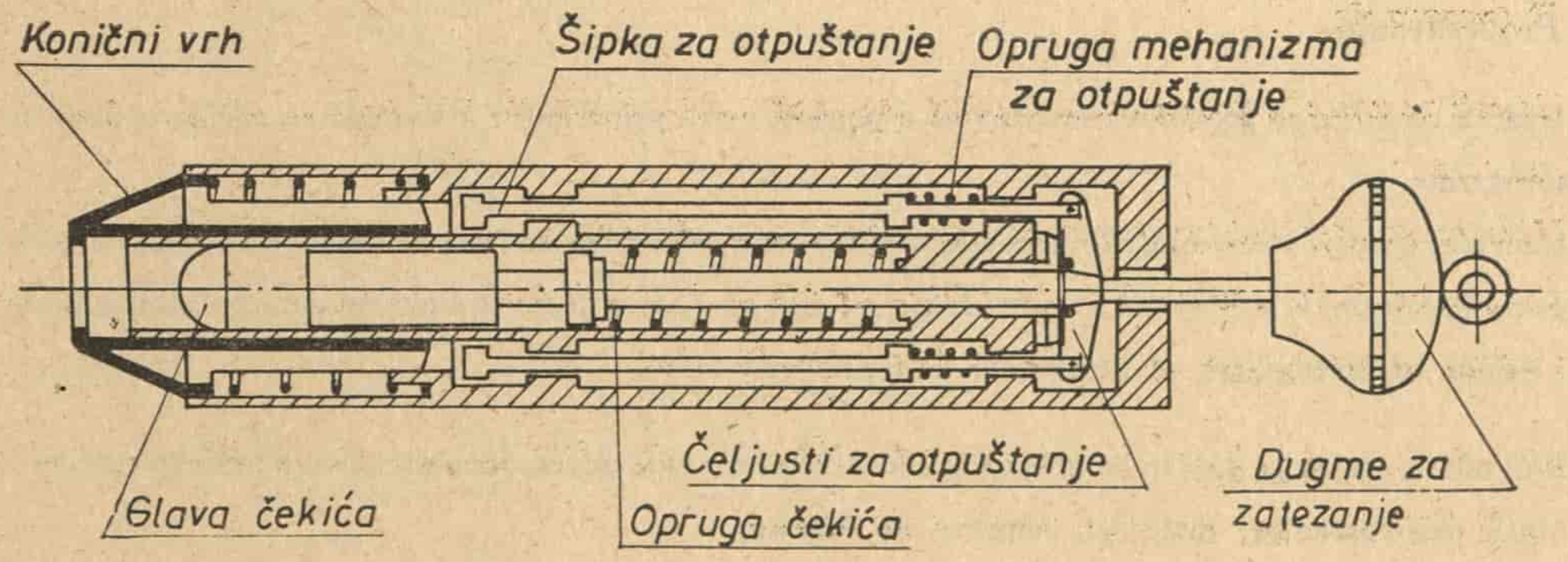

2 Opis naprave

2.1 Naprava je šematski prikazana na slici i ona se sastoji od tri dela: tela naprave, udarnog dela i koničnog vrha sa oprugom.

2.2 Telo naprave se sastoji od kućišta, vođice udarnog dela, mehanizma za otpuštanje i svih delova koji su na telo kruto pričvršćeni. Masa tela iznosi 1 250 g.

2.3 Udarni deo se sastoji od glave čekića, drške čekića i dugmeta za zatezanje. Masa udarnog dela iznosi 250 g.

Glava čekića ima polusferan oblik, poluprečnik sfere 10 mm, i izrađena je od poliamida tvrdoće R 100 (Rokwell). Glava je pričvršćena na dršku čekića tako da odstojanje od njenog vrha do čeone ravni koničnog vrha, kada je udarni deo u položaju za okidanje, iznosi 20 mm.

2.4 Konični vrh treba da ima masu od 60 g, a njegova opruga treba da je takva da deluje silom od 20 N u trenutku kada čeljusti za otpuštanje treba da otpuste udarni deo.

2.5 Opruga čekića treba da bude podešena tako da je

$$F \times l = 1\,000$$

gde je:

F — sila kojom deluje opruga, kada se sabije za dužinu l, u mm,

l — dužina sabijanja opruge koja treba da iznosi oko 20 mm.

Ovako podešena opruga proizvodiće energiju udara od 0,5 ± 0,05 N. m.

2.6 Ako je standardom propisana veća ili manja energija udara od 0,5 N. m., onda treba povećati, odnosno smanjiti, sabijanje opruge čekića da se dobije propisana energija udara.

2.7 Opruga mehanizma za otpuštanje treba da bude podešena tako da proizvodi pritisak dovoljan da održava čeljusti za otpuštanje u zatvorenom položaju.

2.8 Naprava se priprema za upotrebu izvlačenjem dugmeta za zatezanje sve dok čeljusti za otpuštanje ne upadnu u žleb na drški čekića.

3 Proveravanje

3.1 Uzorak na kome se proverava mehanička otpornost treba pripremiti i pričvrstiti na način propisan u odgovarajućem standardu.

Udari se izazivaju pritiskujući konični vrh upravno na površinu uzorka na mestu koje se ispituje. Povećavajući postepeno pritisak, konični vrh se uvlači u ispitni čekić sve dok ne dođe u dodir sa šipkama za otpuštanje koje se tada pomeraju i deluju na mehanizam za otpuštanje koji oslobađa čekić.

3.2 Broj udara, mesta na koje treba primeniti udare, kao i energija udara, propisani su u posebnim standardima za odgovarajući elektrotehnički materijal, naprave ili aparate.

DK. 621.326.62

Predlog br. 6227	BAJONET-PODNOŽJA B 22 Glavne mere	J U S N. L1. 120

Krajnji rok za dostavljanje primedbi: 1. jul 1966.

Ovim standardom zamenjuje se standard JUS N.L1.120, izdanje 1955. godine. Standardom se ranije propisane mere i tolerancije usklađuju sa promenama u međunarodnim preporukama.
Ovaj standard je u skladu sa preporukom Međunarodne elektrotehničke komisije (IEC), publikacija 61, drugo izdanje 1962. godine, standardni list 7004—10—4.

1 Predmet standarda

Ovaj standard propisuje mere, materijal, izradu, proveravanje i označavanje sijaličnih bajonet-podnožja B 22 koja se upotrebljavaju u proizvodnji sijalica.

2 Podela

2.1 Bajonet-podnožja B 22 izrađuju se u dve veličine:
— bajonet-podnožje **B 22/22**, ukupne dužine 22 mm, prikazano na sl. 1,
— bajonet podnožje **B 22/25 × 26**, ukupne dužine 25 mm sa okovratnikom prečnika 26 mm, prikazano na sl. 2.

Mere u mm

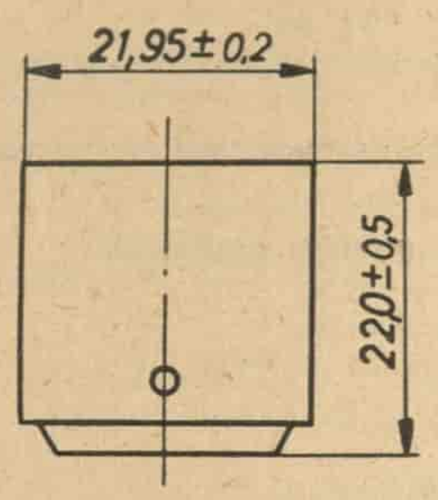

Sl. 1

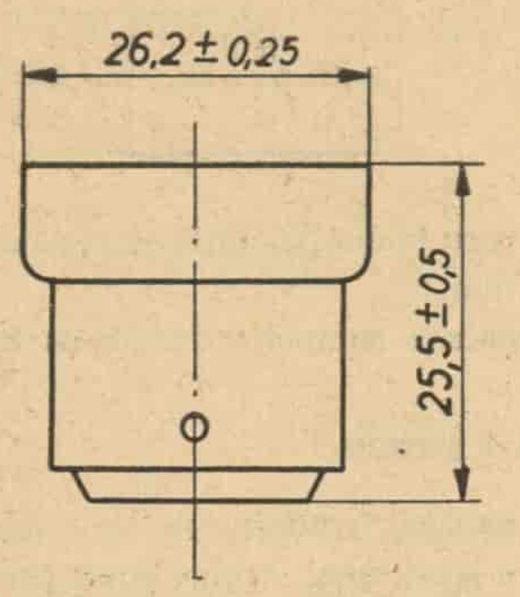

Sl. 2

2.2 Prema broju kontaktnih pločica bajonet-podnožja prema tač. 2.1 mogu biti:
— bajonet-podnožje **B 22d**, sa dve kontaktne pločice, prikazano na sl. 3;
— bajonet-podnožje **B 22s**, sa jednom kontaktnom pločicom, prikazano na sl. 4.
Sve ostale mere iste su kao za podnožje B 22d

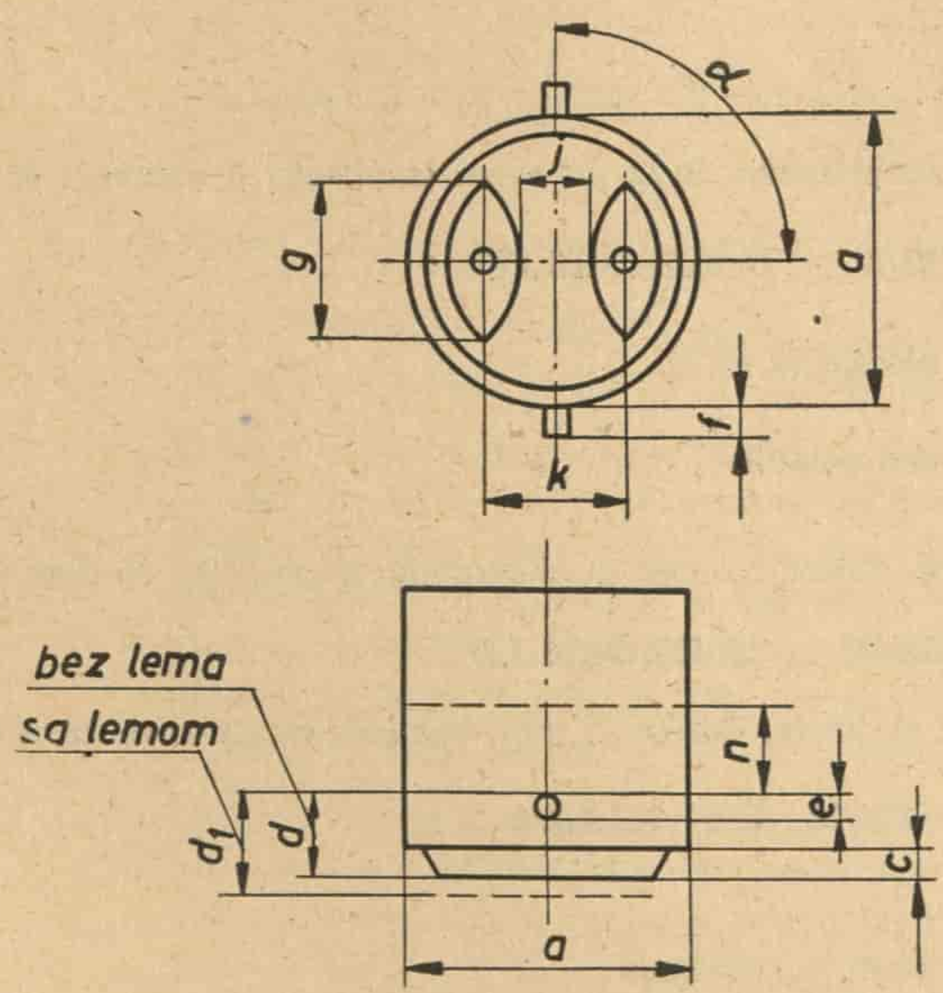

Sl. 3

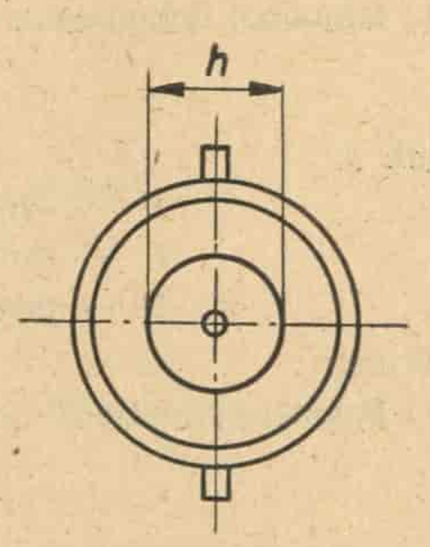

Sl. 4

3 Mere i tolerancije

3.1 Glavne mere i tolerancije bajonet-podnožja B 22 propisane su na slikama i u tabeli.

Mere u mm

Mera	najmanja	najveća
a	21,75	22,15
c	1,5	—
d	6,0	7,0
d_1	—	0,8
e	1,8	2,2
f	2,3	2,7
g	10,0	—
h	≈ 10	
j	4,0	—
k	10,0	11,3
n	6,7	—
α	82° 30′	97° 30′

3.2 Ivica na otvoru podnožja može se razvrnuti. Prošireni prečnik ne treba da bude veći od najveće propisane mere *a* za više od 1 mm.

3.3 Mera *n* označava najmanju dužinu na kojoj mera *a* mora biti u propisanim granicama.

4 Materijal i izrada

4.1 Bajonet-podnožja izrađuju se od mesinga.

4.2 Na gotovim sijalicama, strujna staza preko izolacije ne sme biti manja od:

3 mm, između delova pod naponom,

2,5 mm, između delova pod naponom i metalne košuljice.

5 Proveravanje

5.1 Ispravnost bajonet-podnožja u pogledu mera *a* (najveća), *n* (najmanja) i *d* (najmanja) proverava se graničnim merilom prema JUS N.L1.131, a u pogledu najmanje mere *a* graničnim merilcm prema JUS N.L1.130.

5.2 Propisane mere *g*, *h* i *j* proveravaju se lenjirom sa milimetarskcm skalcm.

6 Označavanje

U tehničkoj dokumentaciji i porudžbinama, bajonet-podnožja B 22 po ovom standardu označavaju se oznakom:

Podnožje B 22/N × D JUS N.L1.120

gde su:

N — oznaka za broj kontaktnih pločica (*d* ili *s*),
l — dužina podnožja (sl. 1 i 2) i
D — prečnik okovratnika, samo ako postoji.

Primeri:

1) Bajonet-podnožje B 22, sa dve kontaktne pločice, dužine 25 mm, sa okovratnikom prečnika 26 mm označava se:

Podnožje B 22d/25 × 26 JUS N.L1.120

2) Bajonet-podnožje B 22, sa jednom kontaktnom pločicom, dužine 22 mm, bez okovratnika označava se:

Podnožje B 22s/22 JUS N.L1.120

Veza sa drugim standardima:

JUS N.L0.002 — Podnožja i grla za sijalice. Sistem označavanja
JUS N.L1.130 — Granično merilo »ne ide« za podnožja BA 9, B 15, BA 15 i B 22
JUS N.L1.131 — Granično merilo »ide« za podnožja BA 9, B 15, BA 15 i B 22.

ANOTACIJA PREDLOGA STANDARDA IZ OBLASTI RUDARSKIH OZNAKA I SIMBOLA

Krajnji rok za dostavljanje primedbi: 1. jul 1966.

Ovim se stavljaju na javnu diskusiju sledeći predlozi jugoslovenskih standarda iz oblasti rudarskih oznaka i simbola:

Predlog br. 6228	Tačke i linije merenja	**JUS B.A3.011**
Predlog br. 6229	Obeležavanje tačaka merenja u jami	**JUS B.A3.012**
Predlog br. 6230	Kosine etaža na površinskom otkopu.....	**JUS B.A3.021**
Predlog br. 6231	Izolinije i granice	**JUS B.A3.022**

Navedene predloge standarda izradili su dipl. inž. Borivoje Miladinović, redovni profesor Rudarsko-geološkog fakulteta u Beogradu, i dipl. inž. Zorka Pejatović-Obradović, asist. Rudarsko-geološkog fakulteta u Beogradu. Predlozi su dostavljeni zainteresovanima na mišljenje.

Interesenti koji nisu dobili ove predloge mogu da se obrate Jugoslovenskom zavodu za standardizaciju (Beograd, Cara Uroša ul. br. 54, pošt. fah 933) sa zahtevom da im se predlozi naknadno dostave.

ANOTACIJA PREDLOGA STANDARDA IZ OBLASTI MERNIH LABORATORIJSKIH INSTRUMENATA

Krajnji rok za dostavljanje primedbi: 1. jul 1966.

Ovim se stavljaju na javnu diskusiju sledeći predlozi jugoslovenskih standarda:
Merni instrumenti

Predlog br. 6232	Laboratorijski areometar za analitičke svrhe — sposoban za baždarenje	**JUS B.E4.240**
Predlog br. 6233	Pogonski areometar za tehničke svrhe — sposoban za baždarenje	**JUS B.E4.241**

Ovi predlozi su posebno odštampani i poslati zainteresovanim preduzećima, ustanovama i organizacijama.

Interesenti koji nisu primili ove predloge mogu da se obrate Jugoslovenskom zavodu za standardizaciju (Beograd, poštanski fah 933) sa zahtevom da im predlozi budu naknadno dostavljeni.

ANOTACIJA PREDLOGA STANDARDA IZ OBLASTI BAKRA I BAKARNIH LEGURA

Krajnji rok za dostavljanje primedbi: 1. jul 1966.

Ovim se stavljaju na javnu diskusiju predlozi jugoslovenskih standarda iz oblasti mehaničkog ispitivanja proizvoda od bakra i bakarnih legura, i to:

Predlog br. 6234	Ispitivanje zatezanjem	**JUS C.A4.202**
Predlog br. 6235	Ispitivanje tvrdoće po Brinelu	**JUS C.A4.203**
Predlog br. 6236	Ispitivanje tvrdoće po Vikersu	**JUS C.A4.204**
Predlog br. 6237	Ispitivanje savijanjem	**JUS C.A4.205**
Predlog br. 6238	Ispitivanje zatezanjem okruglih cevi	**JUS C.A4.212**
Predlog br. 6239	Ispitivanje žice namotavanjem	**JUS C.A4.219**
Predlog br. 6240	Ispitivanje žice zatezanjem	**JUS C.A4.222**

Gornje predloge pripremila je stručna komisija obrazovana od predstavnika proizvođača, potrošača i zainteresovanih ustanova i organizacija. Predlozi su posebno odštampani i dostavljeni zainteresovanima.

Međutim, ukoliko još ima interesenata koji nisu dobili tekstove ovih predloga, oni se mogu obratiti Jugoslovenskom zavodu za standardizaciju (Beograd, pošt. pregr. 933) sa zahtevom da im se pojedini predlozi naknadno dostave.

ANOTACIJA PREDLOGA STANDARDA IZ OBLASTI GRAĐEVINARSTVA

Krajnji rok za dostavljanje primedbi: 1. jul 1966.

Predlog br. 6241	Oluci od PVC	**JUS G.C1.602**
Predlog br. 6242	Oluci od polietilena	**JUS G.C1.604**
Predlog br. 6243	Tipovi platnenih prozorskih zasenjivača	**JUS U.S1.001**
Predlog br. 6244	Tipovi stolarije sa metalnim okvirom	**JUS U.S1.010**
Predlog br. 6245	Terensko određivanje ekvivalenta peskovitih materijala tla	**JUS U.B1.040**
Predlog br. 6246	Određivanje kalifornijskog indeksa plastičnosti	**JUS U.B1.042**
Predlog br. 6247	Određivanje proizvoda kapilarnog penjanja i koeficijenta vodopropustljivosti	**JUS U.B1.044**
Predlog br. 6248	Određivanje modula štišljivosti metodom kružne ploče	**JUS U.B1.046**
Predlog br. 6249	Određivanje optimalne sadržine vode cementom stabilizovanog tla	**JUS U.B1.048**
Predlog br. 6250	Smrzavanje i odkravljivanje cementom stabilizovanog tla	**JUS U.B1.050**
Predlog br. 6251	Terensko određivanje zapreminske težine i vlažnosti tla	**JUS U.B1.052**
Predlog br. 6252	Dimnjački elementi od betona	**JUS U.N1.120**
Predlog br. 6257	Dimenzionalni standard spratne visine i visine grube tavanice stambenih zgrada	**JUS U.M9.060**

Ovi predlozi su umnoženi i dostavljeni zainteresovanim preduzećima i ustanovama.

Interesenti koji nisu dobili ove predloge mogu se obratiti Jugoslovenskom zavodu za standardizaciju (Beograd p. f. 933) sa zahtevom da im se predlozi naknadno dostave.

ANOTACIJA PREDLOGA STANDARDA IZ OBLASTI ISPITIVANJA GOTOVE KOŽE

Krajnji rok za dostavljanje primedbi: 1. jul 1966.

Ovim se stavlja na javnu diskusiju sledeći predlog jugoslovenskog standarda iz oblasti ispitivanja gotove kože:

Predlog br. 6253 Metode ispitivanja gotove kože. Dinamičko ispitivanje propustljivosti vode za đonsku kožu ..... **JUS G.S2.037**

Nacrt predloga standarda je izradio Jugoslovenski institut za industriju kože — Karlovac, a redakciju nacrta je izvršila stručna komisija za gotovu kožu.

Predlog je posebno umnožen i dostavljen na mišljenje i stavljanje primedaba zainteresovanim preduzećima i ustanovama.

Interesenti koji nisu dobili gore navedeni predlog standarda mogu se obratiti Jugoslovenskom zavodu za standardizaciju (Beograd, pošt. fah 933) sa zahtevom da im se tekst predloga standarda naknadno dostavi.

ANOTACIJA PREDLOGA STANDARDA IZ OBLASTI PRIBORA ZA ENERGETSKE I TELEKOMUNIKACIONE KABLOVE

Krajnji rok za dostavljanje primedbi: 1. jul 1966.

Ovim se stavljaju na javnu diskusiju sledeći predlozi za reviziju jugoslovenskih standarda:

Predlog br. 6254	Kablovski pribor. Poklopci za spojnice. Glavne mere	**JUS N.F4.040**
Predlog br. 6255	Kablovski pribor. Obujmice za poklopce. Glavne mere	**JUS N.F4.042**

Navedeni predlozi izrađeni su na zahtev stručne komisije za kablovski pribor za telekomunikacione kablove i njima se postojeći standardi proširuju i na kablovski pribor za potrebe telekomunikacija.

Predlozi su posebno umnoženi i dostavljeni zainteresovanim privrednim preduzećima, ustanovama i organizacijama.

Interesenti koji nisu primili ove predloge mogu se obratiti Jugoslovenskom zavodu za standardizaciju (Beograd, p. fah. 933) sa zahtevom da im se predlozi naknadno dostave.

ANOTACIJA PREDLOGA STANDARDA IZ OBLASTI ELEMENATA I PRIBORA ZA TELEKOMUNIKACIJE I ELEKTRONIKU

Krajnji rok za dostavljanje primedbi: 1. jul 1966.

Ovim se stavlja na javnu diskusiju sledeći predlog novog jugoslovenskog standarda.

Predlog br. 6256 Konektori za radio-frekvencije za telekomunikacije i elektroniku. Opšti tehnički uslovi .... **JUS N.R4.080**

Predlog ovog standarda izrađen je u Jugoslovenskom zavodu za standardizaciju prema IEC publikaciji 169—1, prvo izdanje, 1965. god.

Ovaj predlog je umnožen i dostavljen zainteresovanim preduzećima, ustanovama i institutima.

Interesenti koji nisu dobili ovaj predlog mogu se obratiti Jugoslovenskom zavodu za standardizaciju (Beograd, P. fah 933) sa zahtevom da im se tekst predloga naknadno dostavi.

MEĐUNARODNA STANDARDIZACIJA
PRIMLJENA DOKUMENTACIJA

Pregled važnijih dokumenata koje je Jugoslovenski zavod za standardizaciju primio od Međunarodne organizacije za standardizaciju (ISO) i Međunarodne elektrotehničke komisije (IEC).

Ova dokumentacija predstavlja pojedine faze rada čiji je krajnji cilj donošenje međunarodnih preporuka sa područja standardizacije.

Preporučuje se zainteresovanima da koriste ovu dokumentaciju uvidom u prostorijama Jugoslovenskog zavoda za standardizaciju ili putem izrade fotokopija ili mikro-filmova, a po posebnom pismenom traženju, uz obavezu plaćanja troškova foto-ili mikro-filmske reprodukcije.

ISO/TC 6 — Papir

Predlog preporuke br. 886: »Papir. Rastvorljivost celulozne pulpe u rastvorima natrijumhidroksida« (rok za primedbe je 20. april 1966).

ISO/TC 34 — Poljoprivredni prehrambeni proizvodi

Predlog preporuke broj 877: »Nomenklatura za začine i mirođije« (rok za primedbe je 20. april 1966).

ISO/TC 42 — Fotografija

Preporuke ISO:
— br. 422 »Tehnički uslovi za r-metilamino sulfat za potrebe fotografije«,
— br. 423 »Tehnički uslovi za hidrohinon za potrebe fotografije«,
— br. 425 »Količine po jedinici ambalaže za osetljive foto-materijale«.

ISO/TC 46 — Dokumentacija

Preporuka ISO br. 435: »Šablon ISO za ispitivanje čitljivosti likova štamparskih znakova«.

ISO/TC 60 — Zupčanici

Predlozi ISO preporuka:
— br. 884 »Moduli za konične zupčanike sa pravim zupcima za opšte mašinstvo« (rok za primedbe je 1. april 1966).
— br. 889 »Međunarodne oznake za zupčanike. Simboli za geometrijske podatke« (rok za primedbe je 1. april 1966).

ISO/TC 99 — Poluprerađevine od drveta

Predlog preporuke br. 885: »Opšte proizvodne karakteristike masivnog parketa« (rok za primedbe je 15. april 1966).

IEC/TC 29 — Elektroakustika

Predlog preporuke mernih metoda karakteristika elektroakustičkih aparatura za razne primene. Deo treći: Pojačavači za akustičke sisteme. Upućeno na saglasnost po šestomesečnom pravilu. Rok za glasanje je 30. jun 1966.

IEC/TC 40 — Kondenzatori i otpornici za telekomunikacione uređaje

IEC publikacija 187, I izdanje, 1965. Kondenzatori sa dielektrikom od keramike tipa T2. Cena: 25 šv. fr.

IEC/TC 44 — Električna oprema mašina alatki

Predlozi za dodatak IEC publikaciji 204—1
— Pritisna dugmeta
— Signalne sijalice
— Preseci provodnika
— Izolacija provodnika
Predlozi su upućeni na saglasnost po šestomesečnom pravilu. Rok za glasanje je 30. jun 1966. god.

IEC/TC 46 — Kablovi, žice i talasovodi za telekomunikacione uređaje

Predlog preporuke za reviziju IEC publikacije 78, II izdanje. Upućeno na saglasnost po šestomesečnom pravilu. Rok za glasanje je 30. jun 1966.
IEC publikacija 189—1, I izdanje. 1965. god. Kablovi i žice za niske frekvencije sa izolacijom i omotačem od PVC. Deo prvi: Opšte metode ispitivanja i proveravanja, Cena: 21 šv. fr.
IEC publikacija 189—2, I izdanje, 1965. god. Kablovi i žice za niske frekvencije sa izolacijom i omotačem od PVC. Deo drugi: Kablovi u paricama, trojkama, četvorkama i petorkama za telefonske i telegrafske centrale. Cena: 15 šv. fr.
IEC publikacija 169—3, I izdanje, 1965. Konektori za radio-frekvencije. Deo treći: Konektori sa dve

nožice za uravnoteženi parični kabl. Cena: 9 šv. fr.

IEC/TC 48 — Elektromehanički sastavni delovi za telekomunikacione uređaje

IEC publikacija 130—6, I izdanje, 1965. Konektori za frekvencije do 3 MHz. Deo šesti. Pravougaoni višepolni minijaturni konektori sa nožastim kontaktima. Cena: 18 šv. fr.

IEC/TC 50 — Klimatska i mehanička ispitivanja za telekomunikacione sastavne delove i materijal

Izmena br. 3, april 1965, IEC publikacije 68—1 (II izdanje 160) — Osnovna ispitivanja klimatske i mehaničke čvrstoće elektronskih uređaja i njihovih sastavnih delova. Deo prvi. Opšte. Cena: 3 šv. fr.

IEC/TC 56 — Pouzdanost

Preporuka prethodne liste osnovnih izraza i definicija koji se primenjuju na pouzdanost elektronskih uređaja i njihovih sastavnih delova. Preporuka uputstva za procenu pouzdanosti. Obe preporuke upućene su na saglasnost po šestomesečnom pravilu. Rok za glasanje je 30. jun 1966.

OBJAVLJENI JUGOSLOVENSKI STANDARDI

»Službeni list SFRJ« br. 47/65 od 20. X 1965.

		1 prim. novih dinara
JUS H.D4.110	— Gotova municija za lovačke puške sačmarice	4,50
JUS H.D4.055	— Lovačka municija. Kapisle za municiju za lovačke puške sačmarice	5.—

Citirani jugoslovenski standardi obavezni su i stupaju na snagu 1. aprila 1966. godine

»Službeni list SFRJ« br. 48/65 od 27. X 1965.

Proizvodi od gume. Gumena creva sa tekstilnim umecima i metalnom spiralom:

JUS G.C6.027	— Creva za usisavanje i pritisak	5.—
JUS G.C6.028	— Creva za usisavanje	5.—
JUS G.C6.029	— Creva za pritisak do 5 kp/cm^2	5.—
JUS G.S3.102	— Mehaničko-tehnološka ispitivanja gume. Određivanje radijusa savijanja gumenih creva	2,50

Citirani jugoslovenski standardi obavezni su i stupaju na snagu 1. marta 1966. godine

JUS M.R6.910	— Kante za kućno i ulično smeće	2,50

Citirani jugoslovenski standard obavezan je i stupa na snagu 1. maja 1966. godine.

»Službeni list SFRJ« br. 51/65 od 17. XI 1965.

JUS H.H3.201	— Aluminijumhidroksid — gel za proizvodnju adsorbat-vakcina za veterinarsku upotrebu	3,50

Veterinarski biološki preparati:

JUS H.H3.135	— Adsorbat vakcina slinavke i šapa	3,50
JUS H.H3.166	— Vakcina Aujeskijeve bolesti — suva	3,50
JUS H.H3.173	— Serum protiv štenećaka pasa	3,50
JUS H.H3.175	— Askoli serum	3,50
JUS H.H3.193	— Limfa ovčijih boginja — suva	3,50
JUS H.H3.196	— Alergen za otkrivanje bruceloznih svinja	3,50
JUS H.H3.197	— Antigen kokošijeg tifusa za brzu krvnu pretragu	2,50
JUS H.H3.198	— Tuberkulin goveđi za intradermalnu probu	3,50
JUS H.H3.199	— Tuberkulin ptičiji	3,50

Citirani jugoslovenski standardi obavezni su i stupaju na snagu 1. marta 1966. godine

»Službeni list SFRJ« br. 53/65 od 1. XII 1965.

Osovinska ležišta za železnička kola koloseka 1435 mm:

JUS P.F7.011	— Prsten opasača opruge	2,50
JUS P.F7.012	— Podloška opasača opruge	2,50

JUS P.F7.020	— Klizno ležište za rukavac 115 × 200. Dispozicija	3,50
JUS P.F7.021	— Klizno ležište za rukavac 115 × 200. Oklop ležišta	2,50
JUS P.F7.022	— Klizno ležište za rukavac 115 × 200. Poklopac ležišta	2,50
JUS P.F7.023	— Klizno ležište za rukavac 115 × 200. Ležaj	6,50
JUS P.F7.024	— Klizno ležište za rukavac 115 × 200. Zatvarač prahobranske komore	2,50
JUS P.F7.025	— Klizno ležište za rukavac 115 × 200. Prahobran	3,50
JUS P.F7.026	— Klizno ležište za rukavac 115 × 200. Okvir prahobrana	2,50
JUS P.F7.027	— Klizno ležište za rukavac 115 × 200. Sklop ležišnog jastuka	7.—
JUS P.F7.028	— Klizno ležište za rukavac 115 × 200. Uljanica	2,50
JUS H.B4.031	— Veštačka đubriva. Krečni amonijum-nitrat	4,50
JUS H.B9.010	— Anorganska jedinjenja. Barijumsulfid, tehnički	3,50

Citirani jugoslovenski standardi obavezni su i stupaju na snagu 1. aprila 1966. godine

DOPUNA STANDARDA

Prema Rešenju o jugoslovenskim standardima za građevinske materijale br. 18—8030/1 od 27. XII 1965. god., Službeni list SFRJ br. 3/66 izvršena je sledeća dopuna JUS B.D1.030 — Šuplji blokovi od gline za međuspratne konstrukcije. Modularni blokovi:

Ispod tačke 4.12 dolazi nova tač. 4.13.

4.13 Nenoseći blokovi prema tipu I i II, sl. 3, sa bočnim i gornjim žlebom za zalivanje, moraju imati sledeću pritisnu čvrstoću:

— prosečnu ..... 50 kp/cm^2,
— najmanju pojedinačnu ..... 40 kp/cm^2.

Ispod tačke 7.63 dolazi nova tač. 7.64.

7.64 Proveravanje pritisne čvrstoće nenosećih blokova prema tač. 4.13 vrši se po postupku u tač. 7.62 i 7.63.

Ukoliko ste nabavili navedeni standard molimo da izvršite dopunu.

Izdavač: **Jugoslovenski zavod za standardizaciju** — Cara Uroša 54 — Beograd, telefon broj 26-461. **Odgovorni** urednik: inž. Slavoljub Vitorović. — Distribucija preko izdavačkog preduzeća **„Naučna knjiga“** — Beograd, Knez Mihajlova 40, pošt. fah 690. — tel. br. 625-485. — Cena pojedinom primerku N. din. 4. — Godišnja pretplata N. din. 48.—Pretplatu slati neposredno na naznačenu adresu distributora ili na tek. rač. kod. N. B.

br. $\frac{101\text{-}11}{1\text{-}297}$